Broîl Kîng®

REDDI-BILT BARBECUES

ASSEMBLY MANUAL & PARTS LIST | **MANUEL DE MONTAGE & LISTE DE PIECES**

Broîl Kîng®
REGAL XL 20
960-24
960-27

Broîl Kîng®
REGAL XL 70
960-74
960-77

Broîl Kîng®
IMPERIAL 20
969-24
969-27

Broîl Kîng®
IMPERIAL 70
969-74
969-77

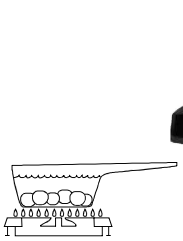

Broîl Kîng®
REGAL XL 40
960-44
960-47

Broîl Kîng®
REGAL XL 90
960-94
960-97

Broîl Kîng®
IMPERIAL 40
969-44
969-47

Broîl Kîng®
IMPERIAL 90
969-94
969-97

RETAIN FOR FUTURE REFERENCE | **VEUILLEZ CONSERVER POUR REFERENCE ULTERIEURE**

1-800-265-2150

Onward Manufacturing Company Limited
Since 1906
585 Kumpf Drive
Waterloo, Ontario, Canada
N2V 1K3

info@omcbbq.com

10084-K64 Rev. K 01/05

1	(2)

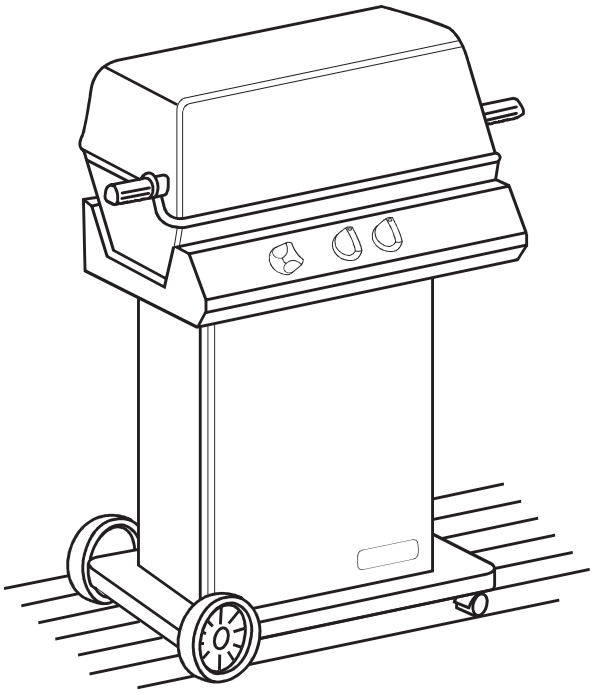

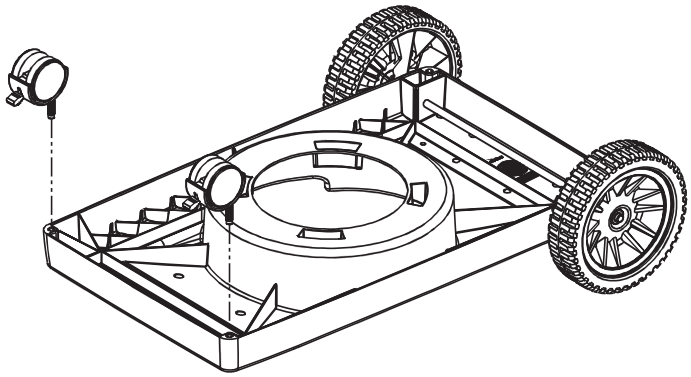

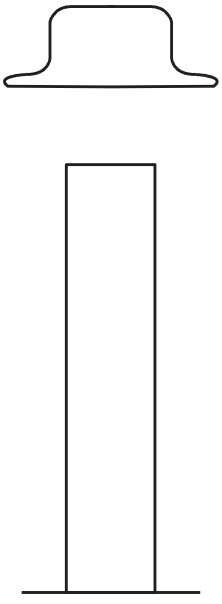

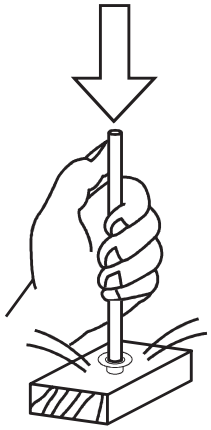

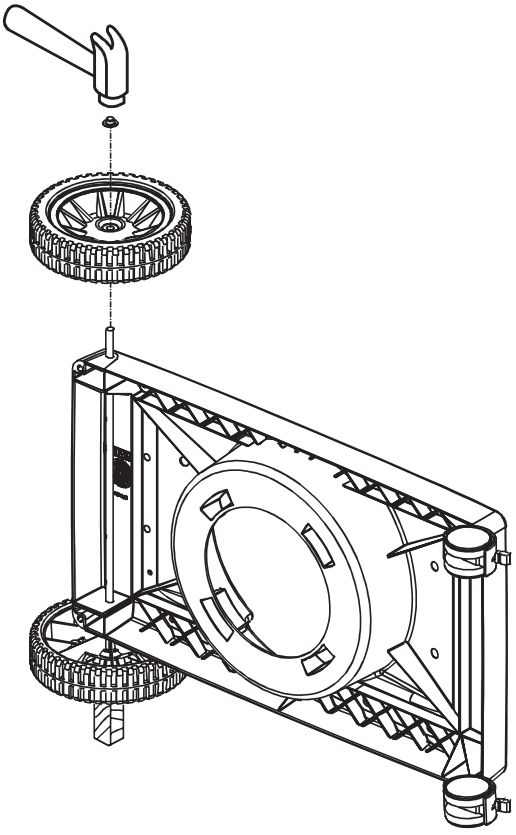

2

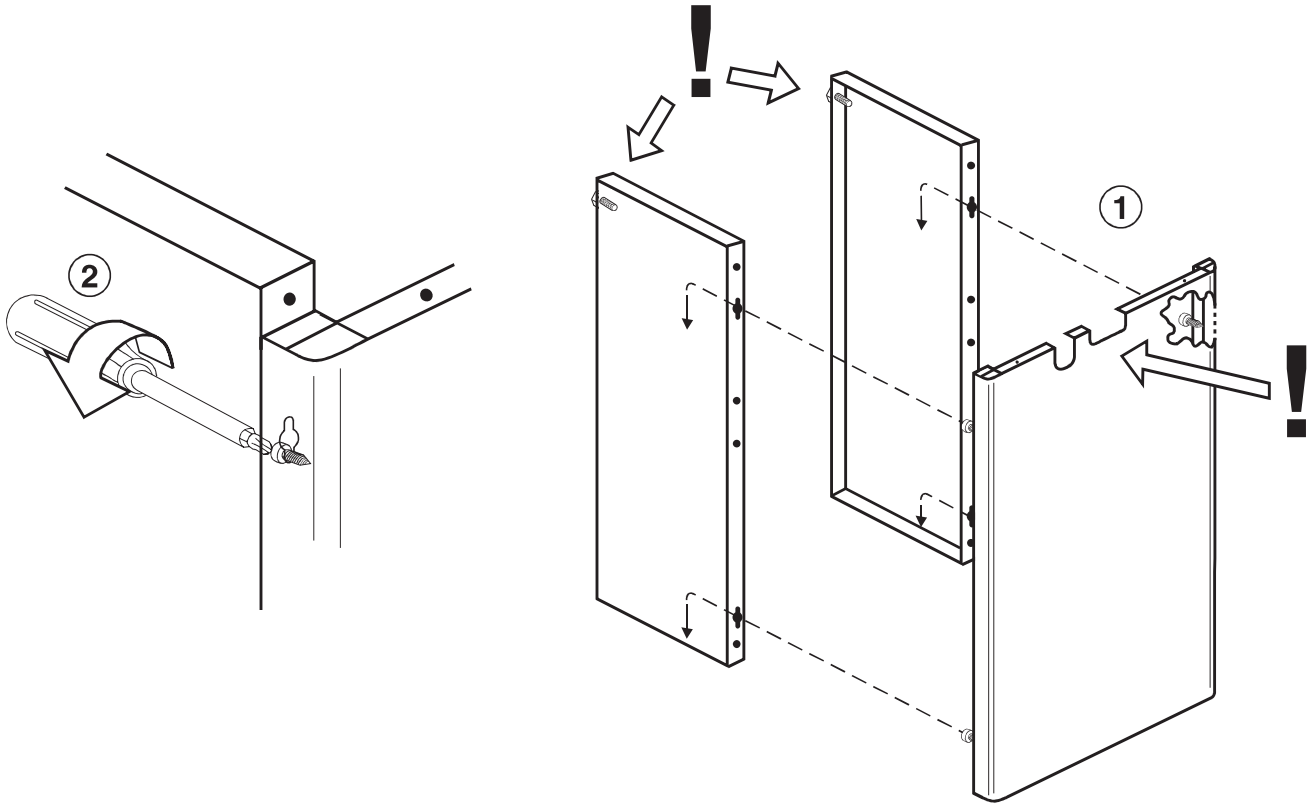

3

(6)

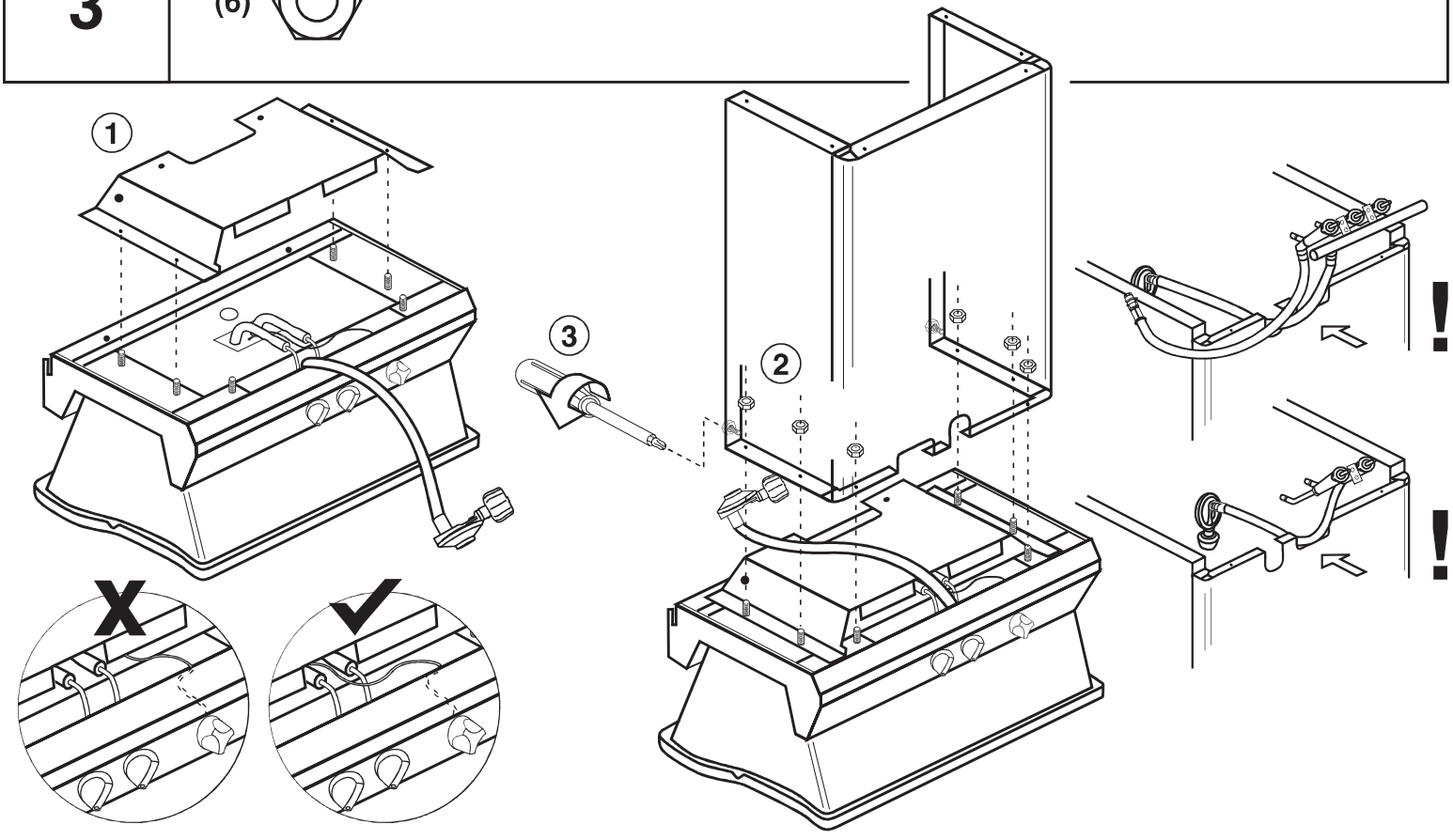

4	(8) (8)

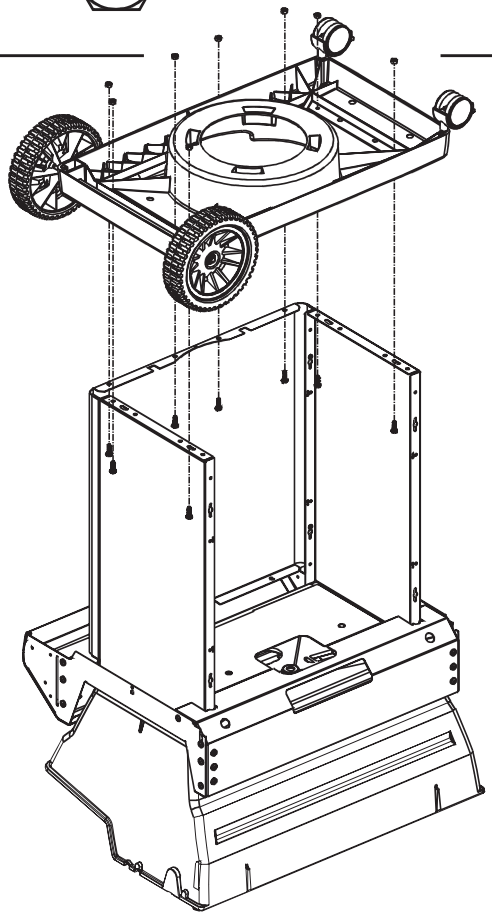

5	

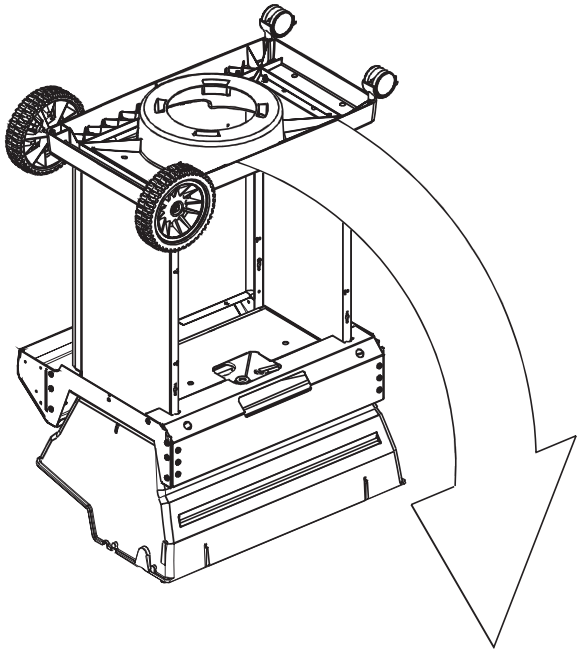

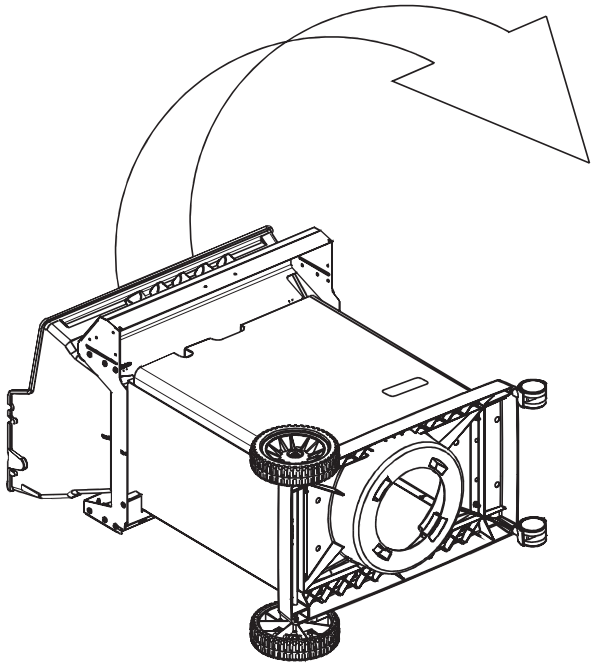

6	(2)

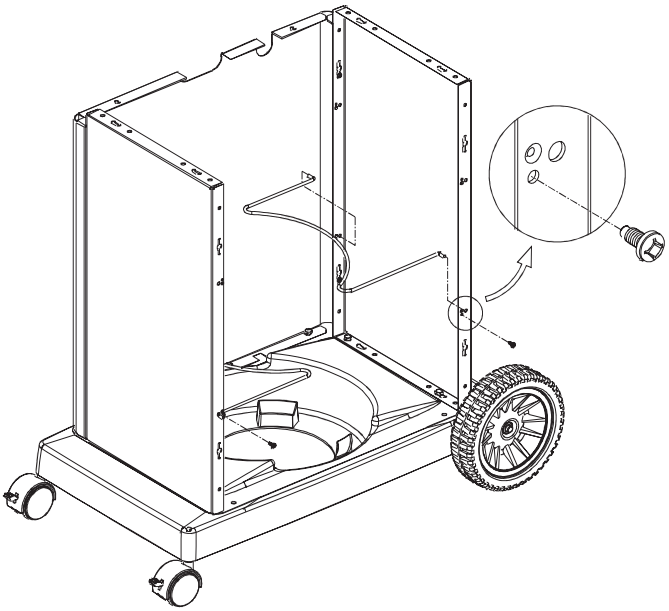

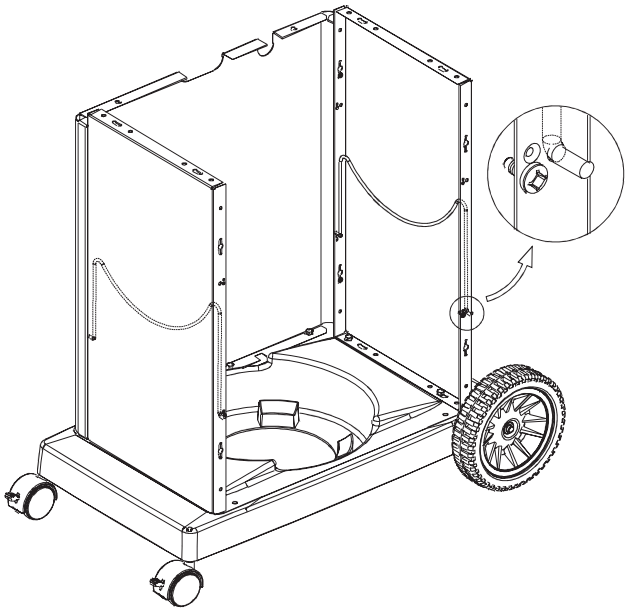

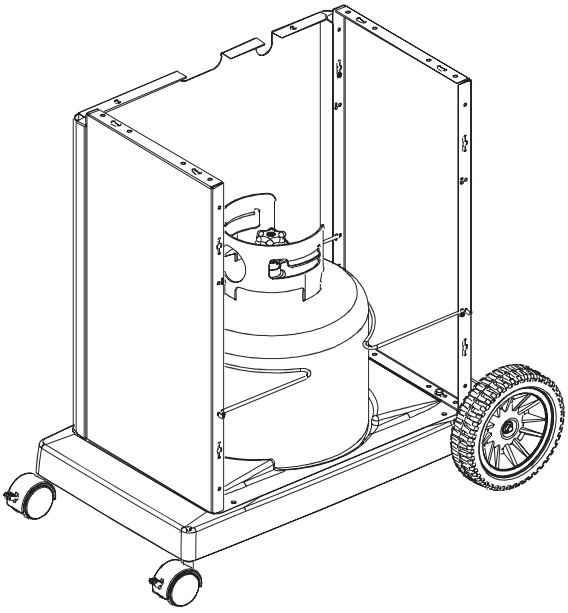

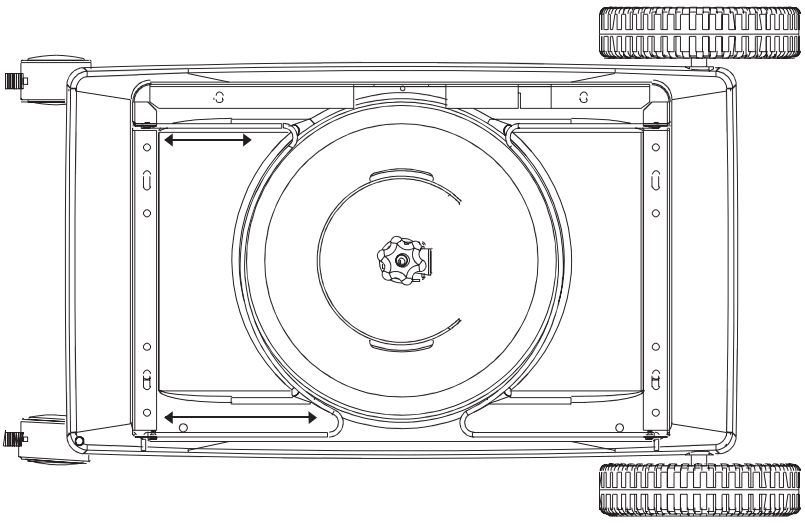

7	(2) 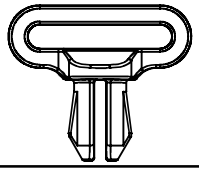

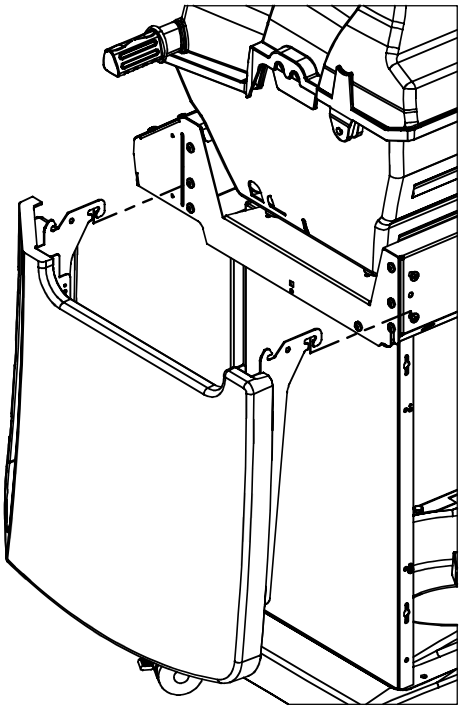

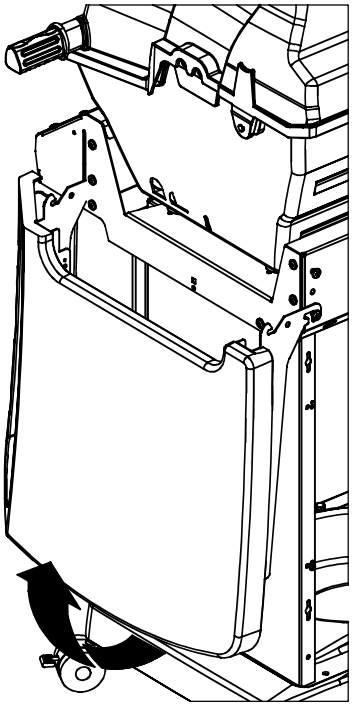

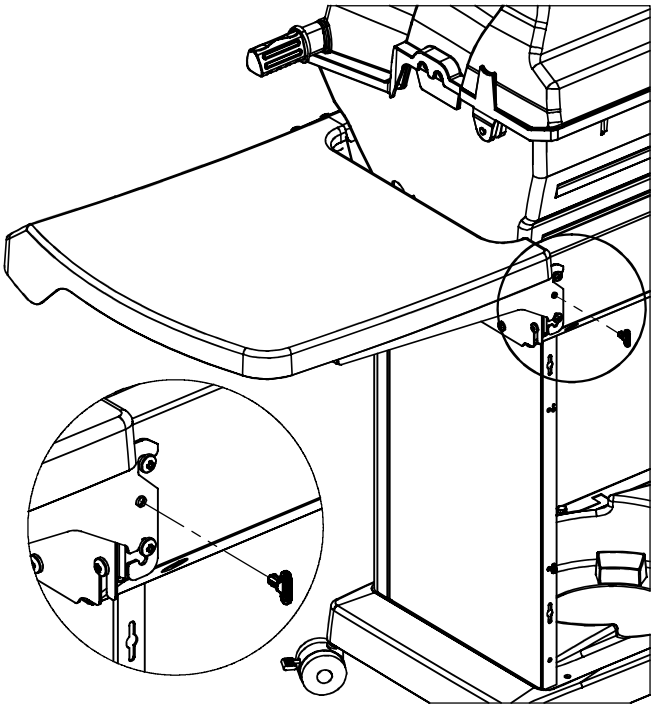

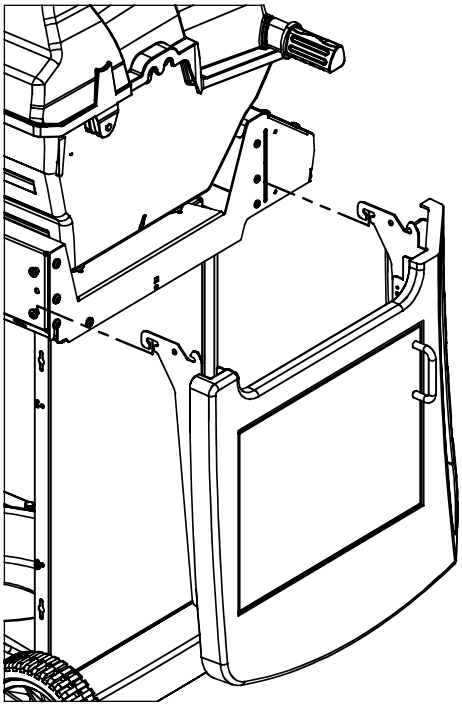

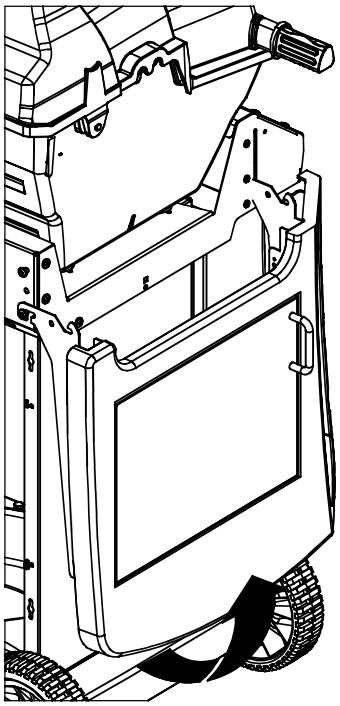

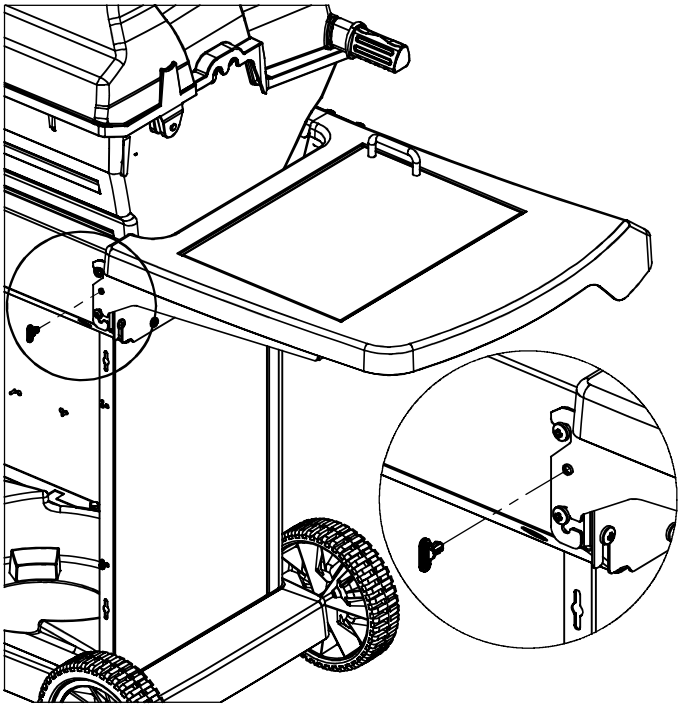

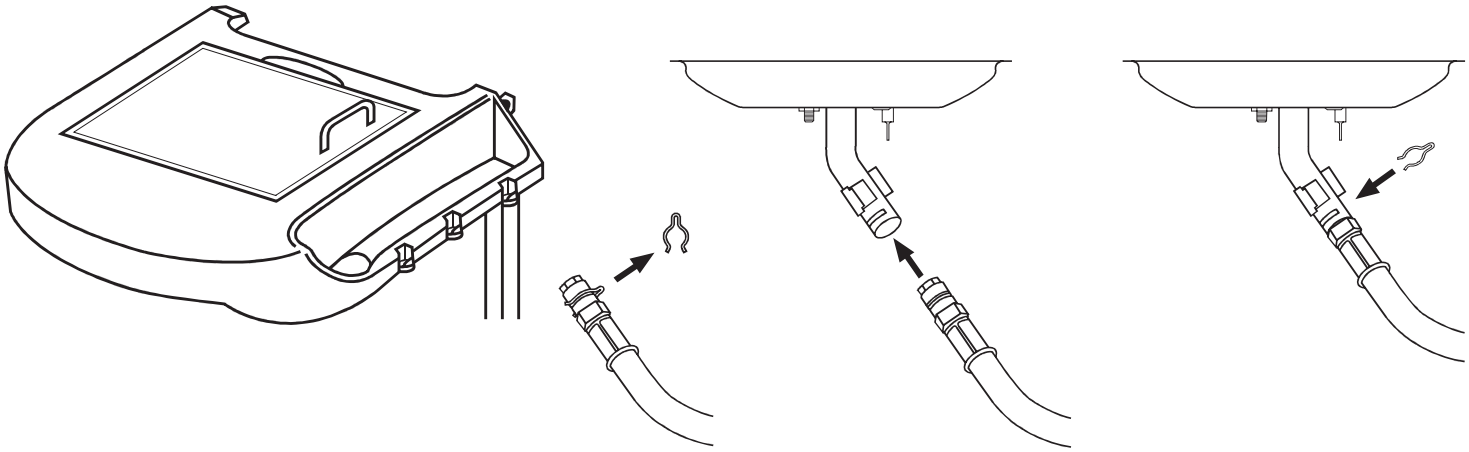

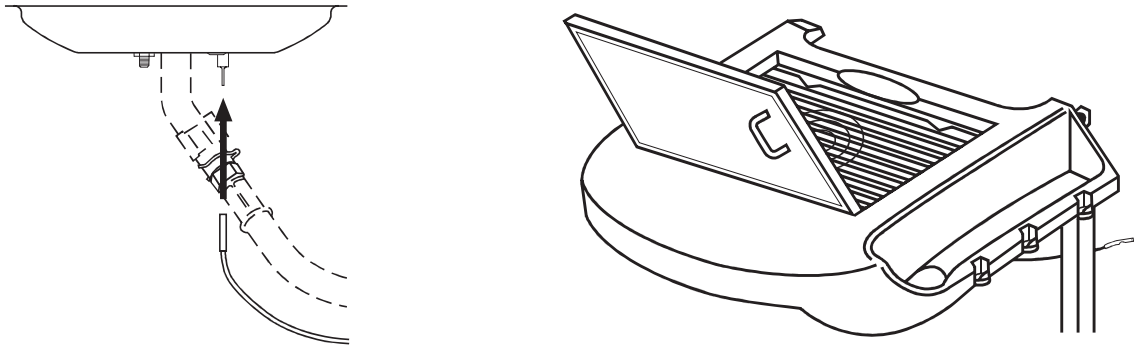

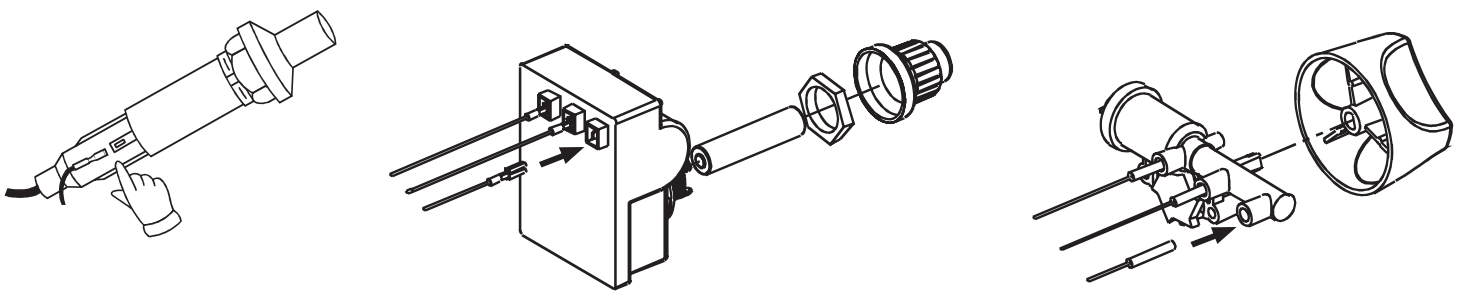

8

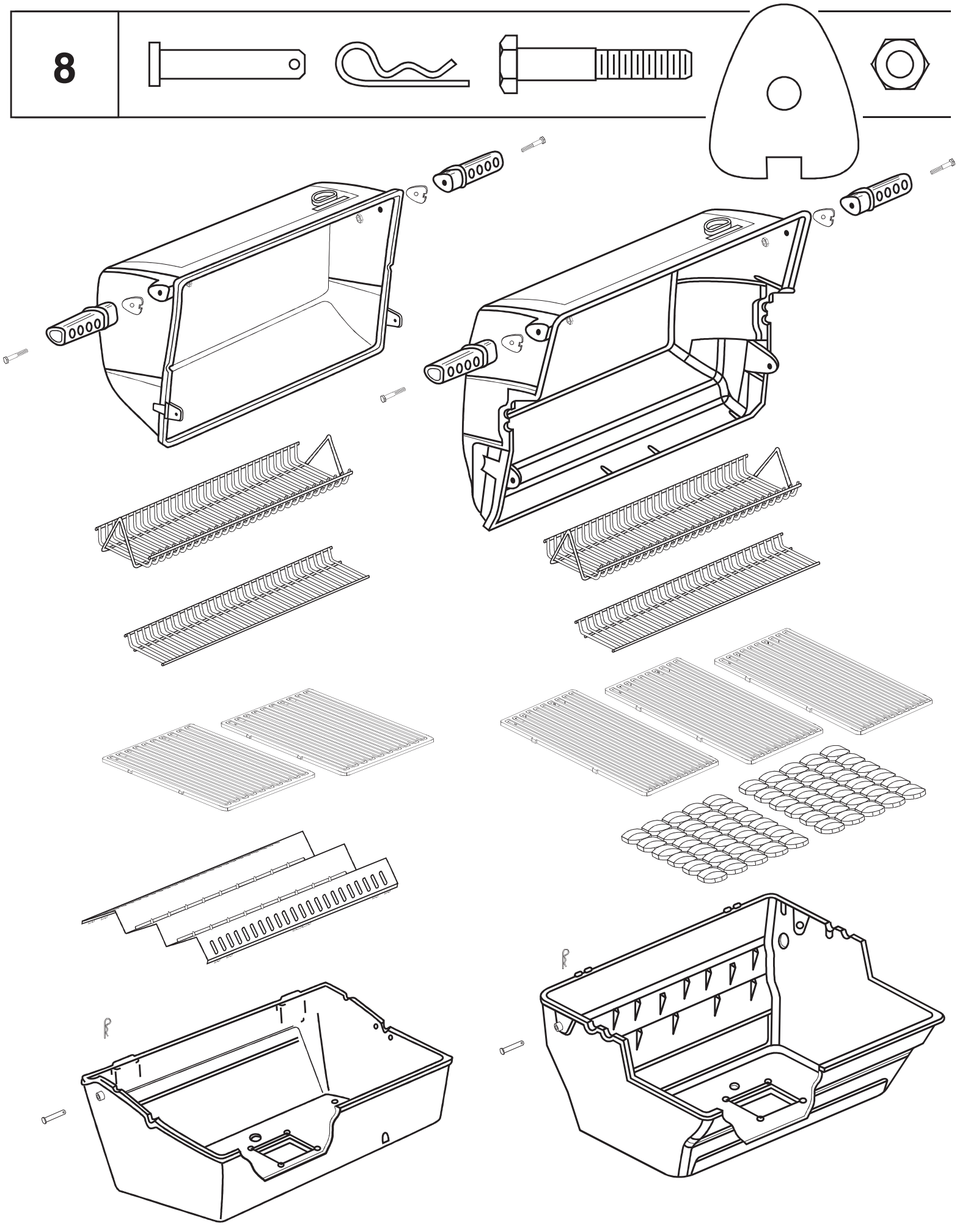

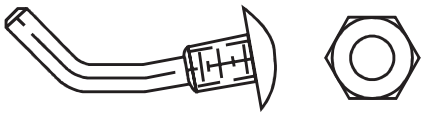

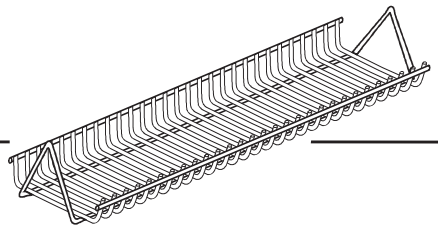

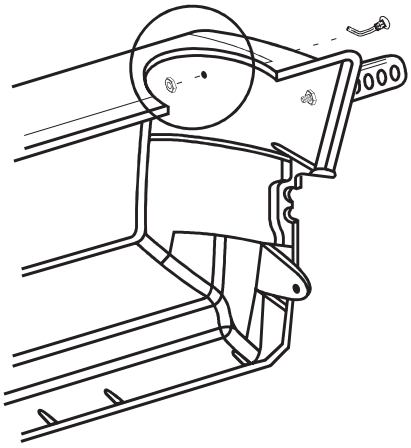

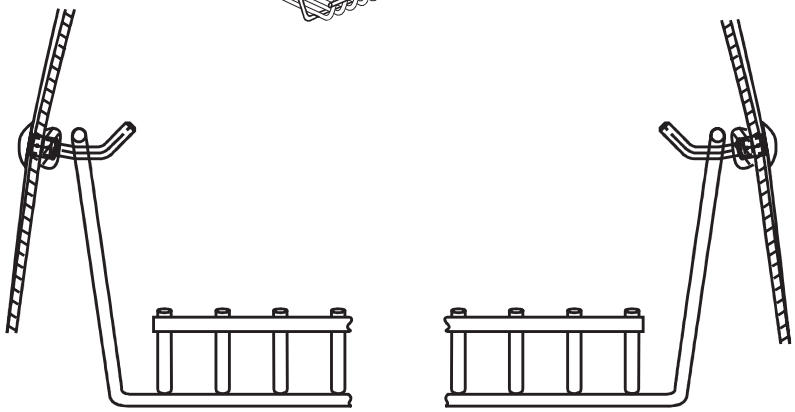

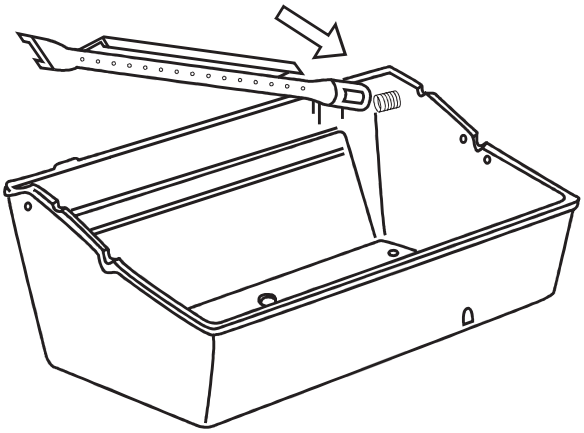

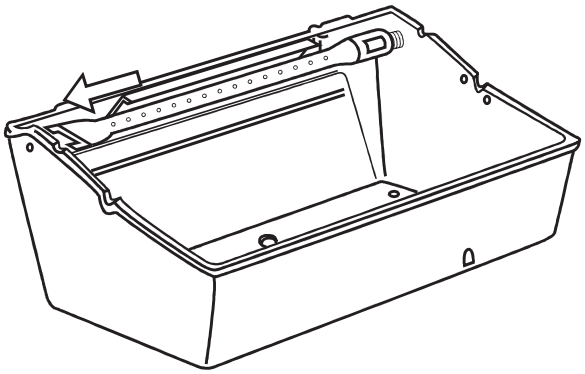

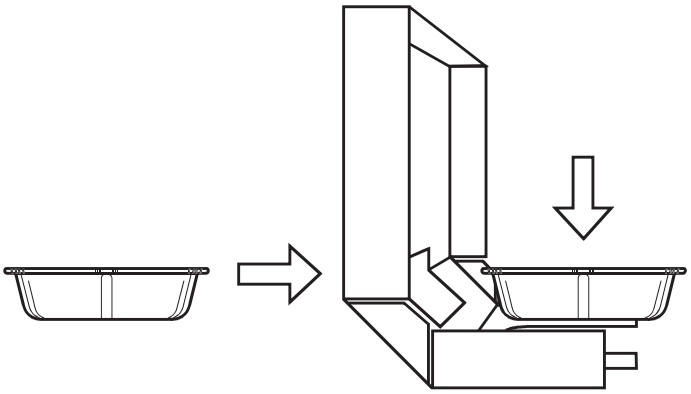

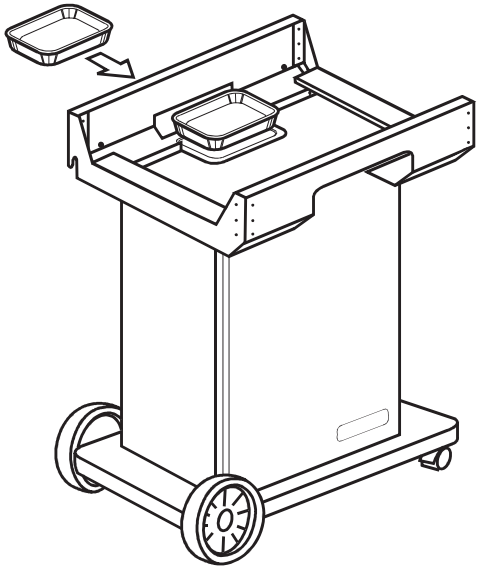

PARTS LIST / LISTE DES PIECES

KEY #	ITEM #	DESCRIPTION	DESCRIPTION	960-24 960-27	960-44 960-47	960-74 960-77	960-94 960-97	969-24 969-27	969-44 969-47	969-74 969-77	969-94 969-97
1	10909-T50	CASTING BOTTOM	FOND DU FOYER	1	1	1	1	-	-	-	-
	10909-T60	CASTING BOTTOM	FOND DU FOYER	-	-	-	-	1	1	1	1
2	10473-T50	CASTING TOP	COUVERCLE DU GRIL	1	1	1	1	-	-	-	-
	10473-T60	CASTING TOP	COUVERCLE DU GRIL	-	-	-	-	1	1	1	1
3	10081-BK603	NAMEPLATE	PLAQUE D'IDENTIFICATION	1	1	1	1	1	1	1	1
3A.	10081-BK601	NAMEPLATE	PLAQUE D'IDENTIFICATION	1	1	1	1	1	1	1	1
4	10958-K70	TOP CASTING INSERT	PANNEAU DE COUVERCLE	1	1	1	1	1	1	1	1
5	10571-6	HEAT INDICATOR	INDICATEUR DE CHALEUR	1	1	1	1	1	1	1	1
6	10240-15	HINGE PIN	ATTACHE DE CHEVILLE	2	2	2	2	2	2	2	2
6A.	S21237	HINGE PIN SPACER	ESPACEUR DE CHEVILLE CHARNIERES	2	2	2	2	2	2	2	2
7	S21233	HITCH PIN CLIP	ATTACHE DE CHEVILLE	2	2	2	2	2	2	2	2
9	10225-T536	GRID - PORCELAIN	GRILLE	3	3	3	3	-	-	-	-
	10225-T626	GRID - PORCELAIN	GRILLE	-	-	-	-	3	3	3	3
10	10222-T425	FLAV-R-WAVE SS	FLAV-R-WAVE SS	1	1	1	1	-	-	-	-
	10222-T626	FLAV-R-CAST	FLAV-R-CAST	-	-	-	-	2	2	2	2
11	10225-T528	GRID - WARMING RACK	GRILLE	1	1	1	1	-	-	-	-
	10225-T628	GRID - WARMING RACK	GRILLE	-	-	-	-	1	1	1	1
12	10225-T627	SWING BASKET	PANIER À BALANCOIR	-	-	-	-	1	1	1	1
13	Y-11797	BOLT SWING BASKET	BOULON POUR PANIER A BALANCOIR	-	-	-	-	2	2	2	2
15	10390-T501	BURNER/VENTURI ASSY	ENSEMBLE DE BRULEUR	1	1	1	1	1	1	1	1
17	10342-242	ROTARY IGNITOR	ALLUMEUR ROTATIF	1	-	-	-	1	-	-	-
	10342-243	ROTARY IGNITOR	ALLUMEUR ROTATIF	-	1	-	-	-	1	-	-
	10342-245	ELECTRONIC IGNITOR	ALLUMEUR ÉLECTRONIQUE	-	-	1	-	-	-	1	-
	10342-246	ELECTRONIC IGNITOR	ALLUMEUR ÉLECTRONIQUE	-	-	-	1	-	-	-	1
	10472-K40	ROTARY IGNITOR KNOB	BOUTON ROTATOIRE D'IGNITOR	1	1	-	-	1	1	-	-
	S21124S	SCREW - 8 x 1/2 S.S.	VIS - 8 X 1/2 S.S.	2	2	-	-	2	2	-	-
18	10342-T301	ELECTRODE	ELECTRODE	2	2	2	2	2	2	2	2
21	10440-R80	CONTROL ASSY LP-2V	SOUPAPE, (GAZ PROPANE)	1	-	-	-	-	-	-	-
	10440-R81	CONTROL ASSY NG-2V	SOUPAPE, (GAZ NATUREL)	1	-	-	-	-	-	-	-
	10442-R82	CONTROL ASSY LP-3V	SOUPAPE, (GAZ PROPANE)	-	1	-	-	-	-	-	-
	10442-R83	CONTROL ASSY NG-3V	SOUPAPE, (GAZ NATUREL)	-	1	-	-	-	-	-	-
	10440-R84	CONTROL ASSY LP-3V	SOUPAPE, (GAZ PROPANE)	-	-	1	-	1	-	-	-
	10440-R85	CONTROL ASSY NG-3V	SOUPAPE, (GAZ NATUREL)	-	-	1	-	1	-	-	-
	10442-D62	CONTROL ASSY LP-3V	SOUPAPE, (GAZ PROPANE)	-	-	-	-	-	1	-	-
	10442-D63	CONTROL ASSY NG-3V	SOUPAPE, (GAZ NATUREL)	-	-	-	-	-	1	-	-
	10440-R64	CONTROL ASSY LP-3V	SOUPAPE, (GAZ PROPANE)	-	-	-	-	-	-	1	-
	10440-R65	CONTROL ASSY NG-3V	SOUPAPE, (GAZ NATUREL)	-	-	-	-	-	-	1	-
	10442-R66	CONTROL ASSY LP-4V	SOUPAPE, (GAZ PROPANE)	-	-	-	-	-	-	-	1
	10442-R67	CONTROL ASSY NG-4V	SOUPAPE, (GAZ NATUREL)	-	-	-	-	-	-	-	1
	10442-R86	CONTROL ASSY LP-4V	SOUPAPE, (GAZ PROPANE)	-	-	-	1	-	-	-	-
	10442-R87	CONTROL ASSY NG-4V	SOUPAPE, (GAZ NATUREL)	-	-	-	1	-	-	-	-
21A.	S13467-091	HOSE-SIDE BURNER LP	TUYAU DU BRULEUR LATERAL PL	-	1	-	1	-	1	-	1
	S13467-132	HOSE-SIDE BURNER NG	TUYAU DU BRULEUR LATERAL GN	-	1	-	1	-	1	-	1
	Y-11230	COTTER PIN	ATTACHE DE CHEVILLE	-	1	-	1	-	1	-	1
21B.	10110-91	TUBE-REAR BURNER ASSY	TUBE DE BRULEUR ARRIERE	-	-	1	1	-	-	1	1
22	10114-20	HOSE & REGULATOR LP - QCC1	TUYAU ET REGULATEUR PL - QCC1	1	1	1	1	1	1	1	1
	10111-K47	HOSE NATURAL GAS	TUYAU (GAZ NATUREL)	1	1	1	1	1	1	1	1
23	10472-K37	CONTROL KNOB	BOUTON DE CONTROLE	2	3	3	4	2	3	3	4
30A.	10081-BK611	NAMEPLATE	PLAQUE D'IDENTIFICATION	1	1	1	1	-	-	-	-
	10081-BK613	NAMEPLATE	PLAQUE D'IDENTIFICATION	-	-	-	-	1	1	1	1
31	10194-D73	CONTROL COVER	PANNEAU DE CONTROLE	1	-	-	-	1	-	-	-
	10194-D75	CONTROL COVER	PANNEAU DE CONTROLE	-	1	-	-	-	1	-	-
	10194-D77	CONTROL COVER	PANNEAU DE CONTROLE	-	-	1	-	-	-	1	-
	10194-D79	CONTROL COVER	PANNEAU DE CONTROLE	-	-	-	1	-	-	-	1
33	10184-R801	RADIATION SHIELD	ÉCRAN DE CHALEUR	1	1	1	1	1	1	1	1
35	10184-K651	SUPPORT-CASTING-LEFT	SUPPORT GAUCHE DU FOYER	1	1	1	1	1	1	1	1

PARTS LIST / LISTE DES PIECES

KEY #	ITEM #	DESCRIPTION	DESCRIPTION	960-24 960-27	960-44 960-47	960-74 960-77	960-94 960-77	969-24 969-27	969-44 969-47	969-74 969-77	969-94 969-97
36	10184-K661	SUPPORT-CASTING-RIGHT	SUPPORT DROIT DU FOYER	1	1	1	1	1	1	1	1
37	10184-R581	SUPPORT-SIDE SHELF-LEFT	SUPPORT TABLETTE DE GAUCHE	2	2	2	2	2	2	2	2
38	10184-R591	SUPPORT-SIDE SHELF-RIGHT	SUPPORT TABLETTE DE DROIT	·	2	2	2	2	2	2	2
39	10958-R831	BRACE-REAR	SUPPORT ARRIERE	1	1	1	1	1	1	1	1
40	10958-R81	BASE	TABLETTE INFERIEURE	1	1	1	1	1	1	1	1
41	10958-K851	BRACE-FRONT	SUPPORT AVANT	1	1	1	1	1	1	1	1
42	10958-K881	FRONT PANEL BLK	PANNEAU AVANT	1	1	1	·	·	·	·	·
	10958-K89	FRONT PANEL SS	PANNEAU AVANT	·	·	·	1	1	1	1	1
43	10958-R861	SIDE PANEL BLK	PANNEAU LATERALE	2	2	2	2	·	·	·	·
	10958-R87	SIDE PANEL SS	PANNEAU LATERALE	·	·	·	·	2	2	2	2
47	10184-R19	TANK RETAINER	SERVITEUR DU RESERVOIR	2	2	2	2	2	2	2	2
50	10711-K561	SHELF-SIDE-RIGHT	PLANCHETTE LATERALE – DROIT	·	·	·	·	1	1	1	1
	10711-R561	SHELF-SIDE-RIGHT	PLANCHETTE LATERALE – DROIT	1	1	1	1	·	·	·	·
51	10711-K562	SHELF-SIDE-LEFT	PLANCHETTE LATERALE – GAUGHE	·	·	·	·	1	·	1	·
	10711-R562	SHELF-SIDE-LEFT	PLANCHETTE LATERALE – GAUGHE	1	·	1	·	·	·	·	·
	10711-K563	SHELF-SIDEBURNER	PLANCHETTE – BRULEUR DE COTE	·	·	·	·	·	1	·	1
	10711-R563	SHELF-SIDEBURNER	PLANCHETTE – BRULEUR DE COTE	·	1	·	1	·	·	·	·
56	10892-8	WHEEL	ROUE	2	2	2	2	2	2	2	2
65	S13005	BURNER ROTISSERIE	BRULEUR A ROTISS	·	·	1	1	·	·	1	1
68	S21362	SPRING	RESSORT	·	·	1	1	·	·	1	1
70	Y-11990	HEX NUT	ECROU	·	·	1	1	·	·	1	1
71	10696-127	REARBURNER-ORIFICE LP	ORIFICE DU BRULEUR ARRIERE PL	·	·	1	1	·	·	1	1
	10696-185	REARBURNER-ORIFICE NG	ORIFICE DU BRULEUR ARRIERE GN	·	·	1	1	·	·	1	1
73	S21420	PUSH NUT	POUSSE ECROU	2	2	2	2	2	2	2	2
74	Y-6616	BOLT 1/4-20 X 1 1/2	BOULON – 1/4-20 X 1 1/2	2	2	2	2	2	2	2	2
75	10338-145	HANDLE	POIGNEE	2	2	2	2	2	2	2	2
76	10239-6	WASHER-HANDLE	RONDELLE DE LA POIGNEE	2	2	2	2	2	2	2	2
78	10892-15	CASTOR	ROULETTES	2	2	2	2	2	2	2	2
79	Y-12673	SHELF - LOCK PIN	ÉTAGÈRE - GOUPILLE DE SERRURE	2	2	2	2	2	2	2	2
80	Y-11546	SCREW- 1/4-20 X 5/8	VIS – 1/4-20 X 5/8	8	8	8	8	8	8	8	8
81	Y-11545	SCREW – 1/4-20 X 1 3/8	VIS – 1/4-20 X 1 3/8	4	4	4	4	4	4	4	4
82	Y-12860	SCREW 1/4-20 X 1	VIS – 1/4-20 X 1	2	2	2	2	2	2	2	2
82A.	Y-12855	SCREW 1/4-20 X 3/8	VIS – 1/4-20 X 3/8	24	24	24	24	24	24	24	24
83	S21014	BOLT- 1/4-20 X 3/4	BOULON – 1/4-20 X 3/4	8	8	8	8	8	8	8	8
84	S15171	AXLE	ESSIEU	1	1	1	1	1	1	1	1
86	Y-11795	NUT- 1/4-20	ECROU – 1/4-20	8	8	8	8	8	8	8	8
87	Y-11793	NUT- 1/4-20	ECROU – 1/4-20	16	16	16	16	18	18	18	18
97	Y-12642	SCREW – 8 X 1/2	VIS - 8 X 1/2	6	6	6	6	6	6	6	6
98	S21124	SCREW – 8 X 1/2	VIS - 8 X 1/2	10	10	10	10	10	10	10	10
99	Y-12646	SCREW – SHOULDER 8 X 1/2	VIS - 8 X 1/2	·	2	·	2	·	2	·	2
104	Y-12835	SCREW – 6-32 X 1/4	VIS – 6-32 X 1/4	·	2	·	2	·	2	·	2
105	Y-29307	NUT – 10-24	ECROU – 10-24	·	4	·	4	·	4	·	4
108	PB20-60	LID HANDLE	POIGNEE	·	1	·	1	·	1	·	1
109	S21136	SCREW – 8-32 X 3/8	VIS – 8-32 X 3/8	4	6	4	6	4	6	4	6
110	10225-T10	GRID	GRILLE	·	1	·	1	·	1	·	1
111	10390-E10	SIDE BURNER	BRULEUR DE COTE	·	1	·	1	·	1	·	1
113	10342-T14	ELECTRODE – SIDE BURNER	ELECTRODE – BRULEUR DE COTE	·	1	·	1	·	1	·	1
114	10393-K40	COVER-SIDE BURNER	COUVERCLE LATÉRAL	·	1	·	1	·	1	·	1
115	Y-29304S	SCREW – 10-24 X 3/8	VIS– 10-24 X 3/8	2	4	4	4	2	4	4	4
116	Y-29304	SCREW – 10-24 X 3/8	VIS– 10-24 X 3/8	·	4	·	4	·	4	·	4
117	10393-R50	SHELF-SIDE BURNER	SUPPORT DE BRULEUR DE COTE	·	1	·	1	·	1	·	1
123	S15115	GREASE PAN - DISPOSABLE	CUVETTE A GRAISSE	2	2	2	2	2	2	2	2

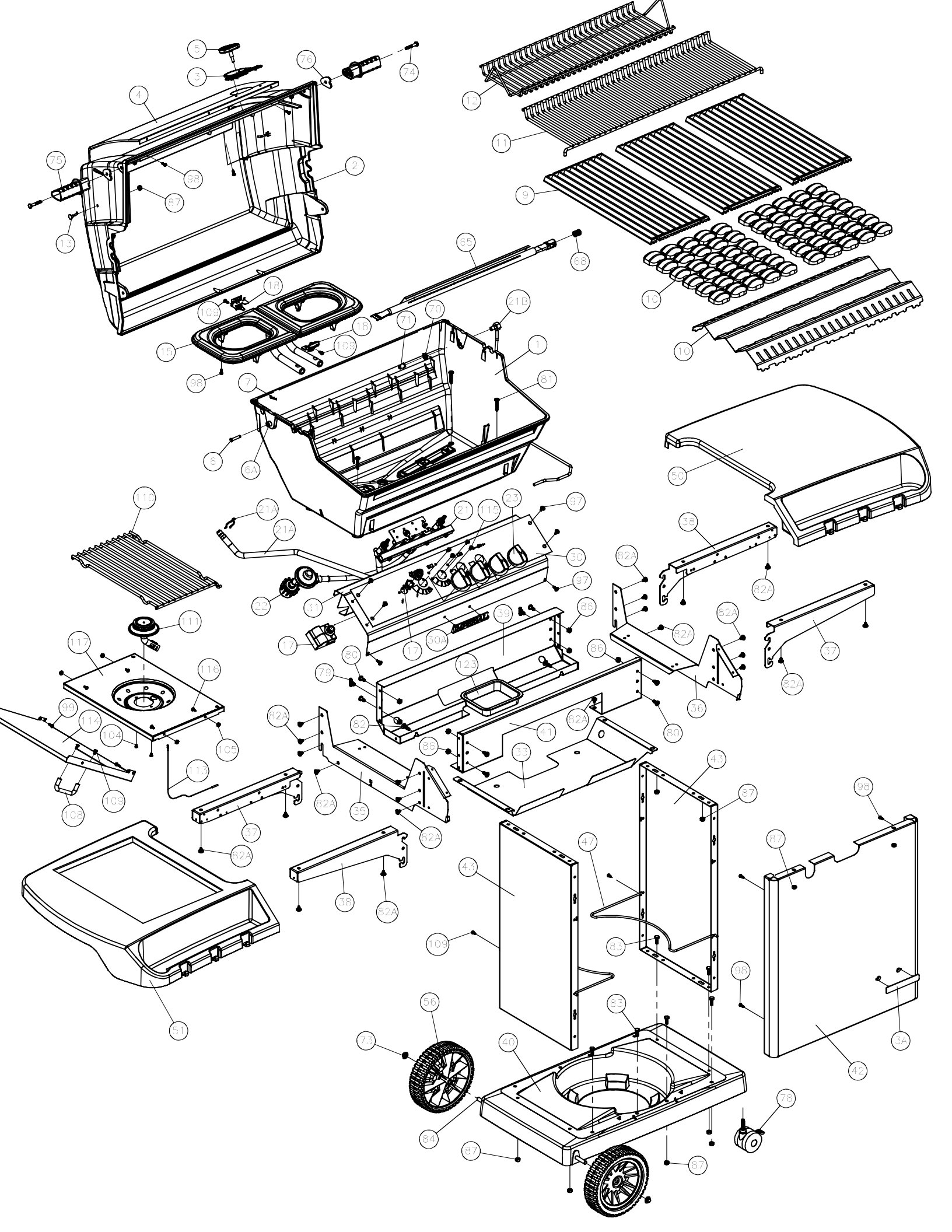
5
3
76
74
4
12
11
75
98
2
87
9
13
65
68
18
109
10
21B
70
71
18
15
109
1
10
98
7
81
6
6A
50
110
21A
21
115
23
97
21A
38
30
82A
22
31
97
82A
111
39
86
82A
117
17
30A
17
82A
37
80
86
116
79
123
82A
36
99
82A
82
82A
114
104
41
80
105
86
33
113
43
109
82A
35
87
98
108
37
82A
82A
47
87
43
38
82A
109
83
98
56
83
51
73
40
3A
42
78
84
87
87