Broîl Kîng®

REDDI-BILT BARBECUES

ASSEMBLY MANUAL & PARTS LIST | **MANUEL DE MONTAGE & LISTE DE PIECES**

Broîl Kîng

Baron 440
9625-64/67

Broîl Kîng

Baron 490
9625-84/87

RETAIN FOR FUTURE REFERENCE | **VEUILLEZ CONSERVER POUR REFERENCE ULTERIEURE**

1-800-265-2150

info@omcbbq.com

Onward MANUFACTURING COMPANY LIMITED
SINCE 1906
585 KUMPF DRIVE
WATERLOO, ONTARIO, CANADA
N2V 1K3

50084-S40 Rev C 01/13

1	(16) 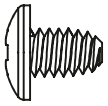

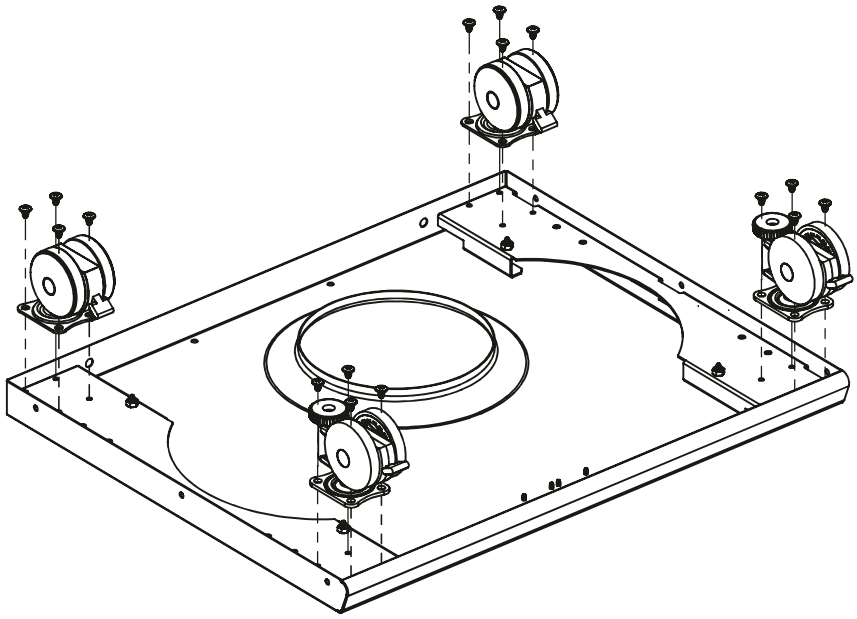

2	

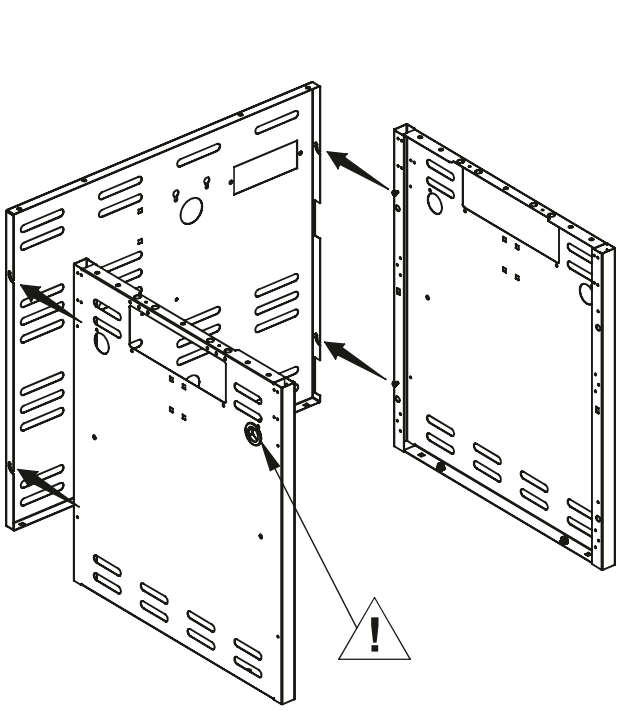

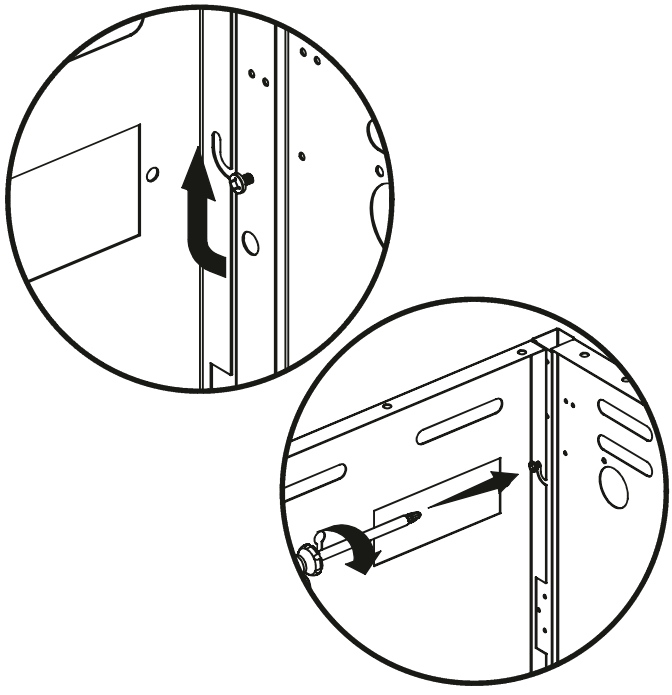

3	(2) 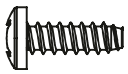

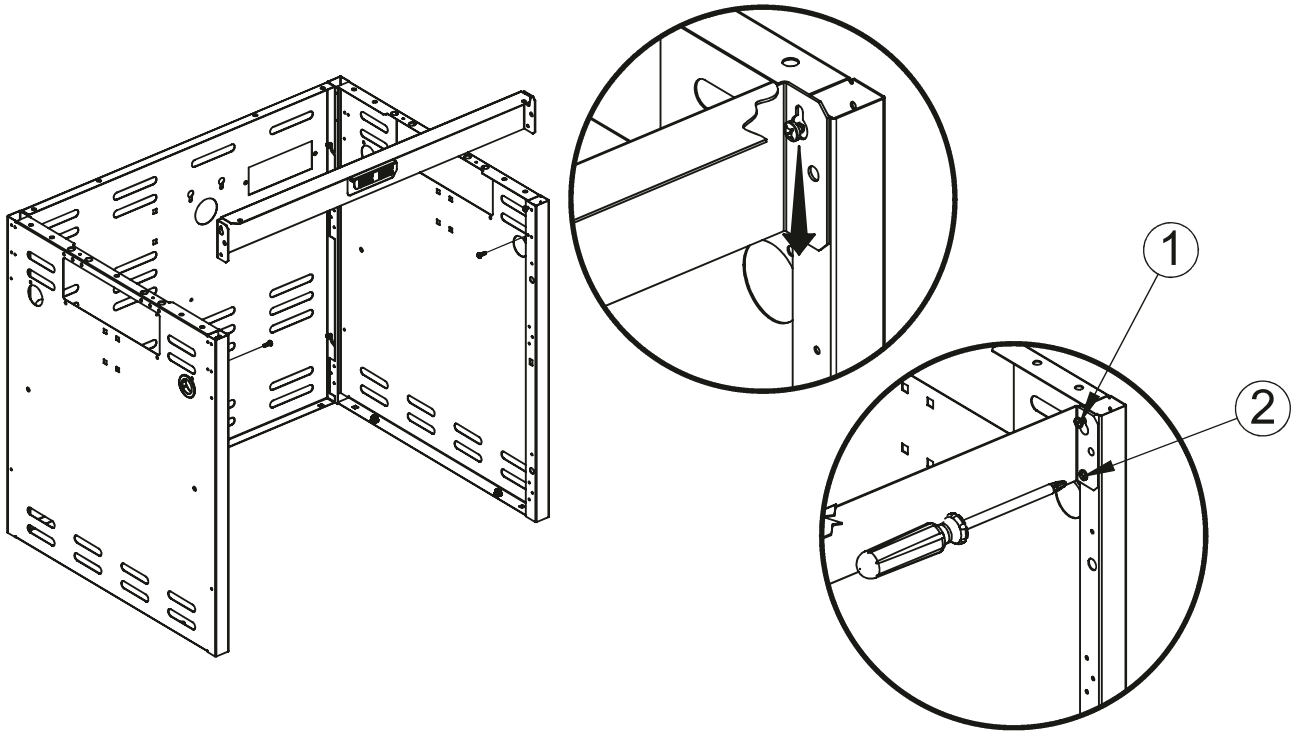

4	(4)

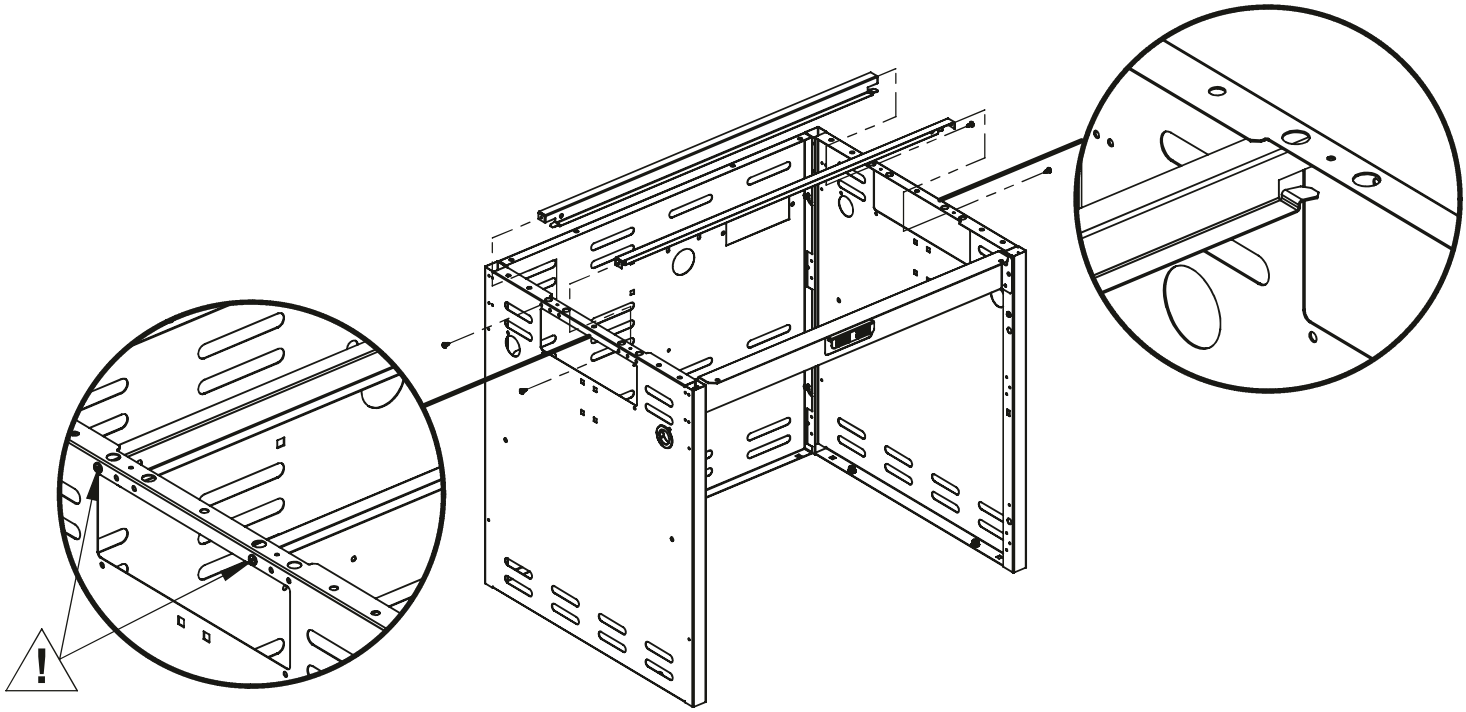

5	(6) 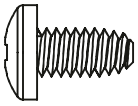

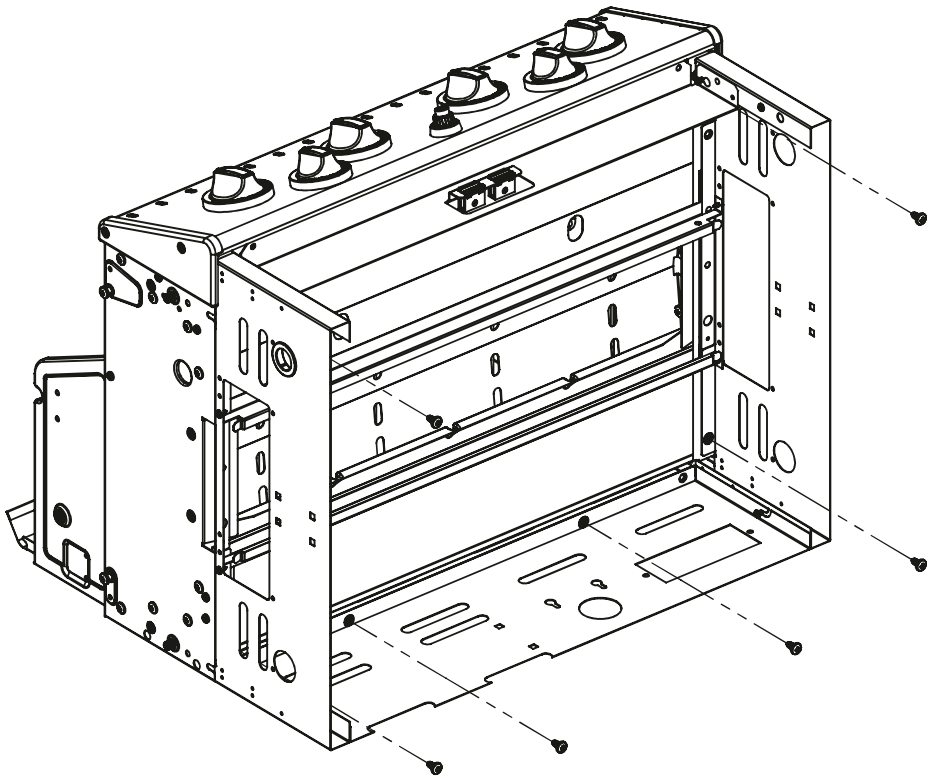

6	(2) 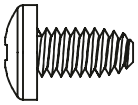 (4) 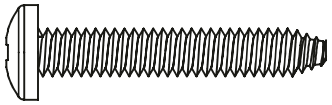

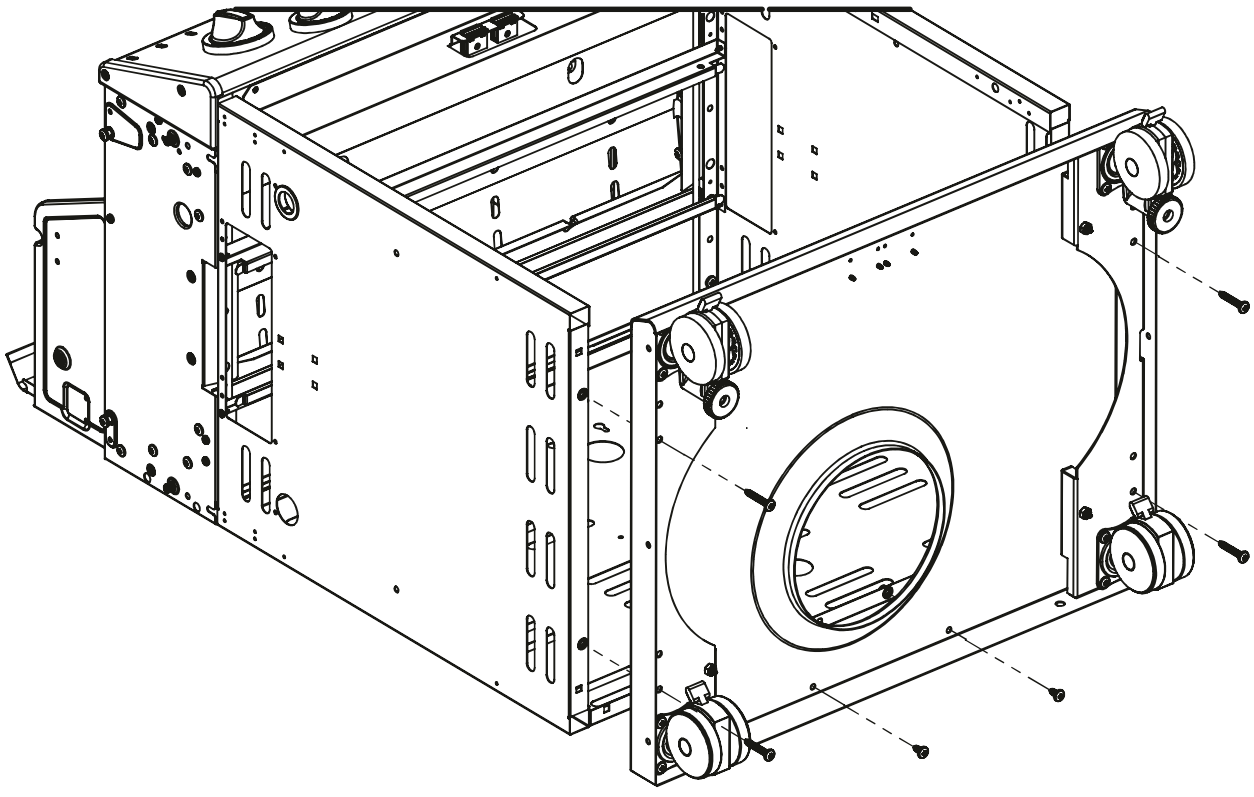

7		8	(4) 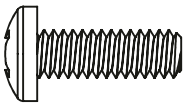 (4) 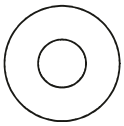

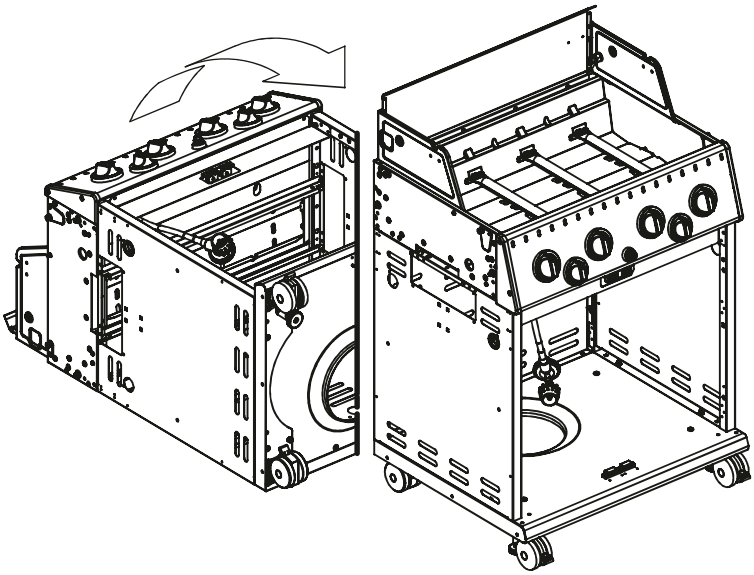

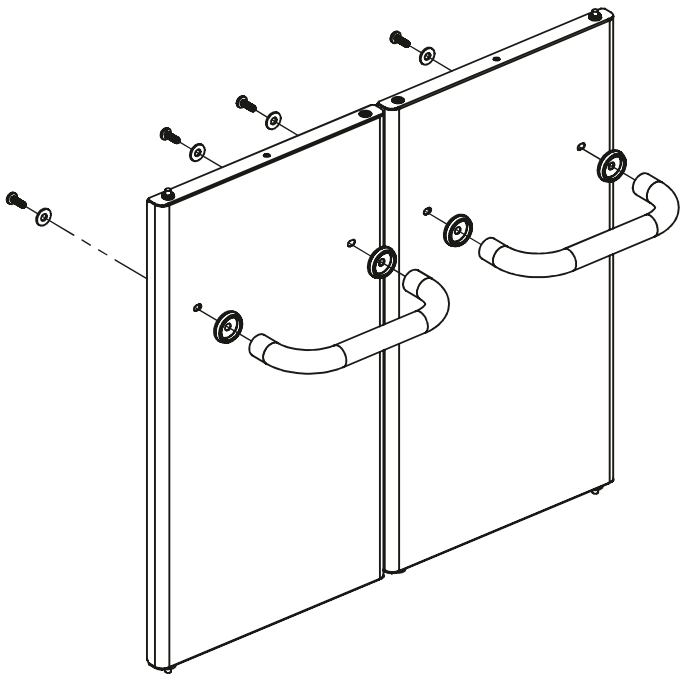

9	(1) 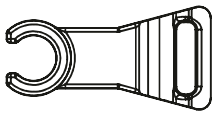	10	(1) 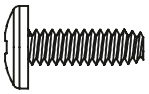 (1)

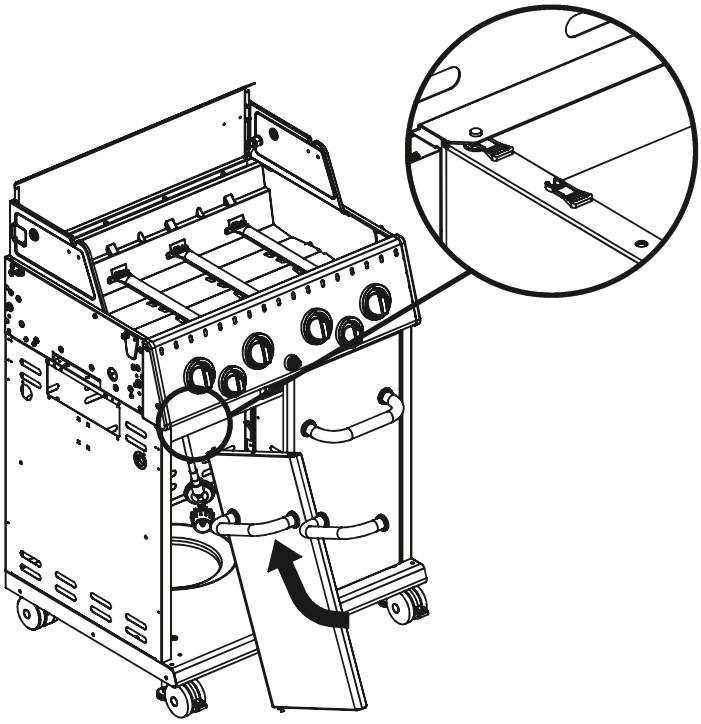

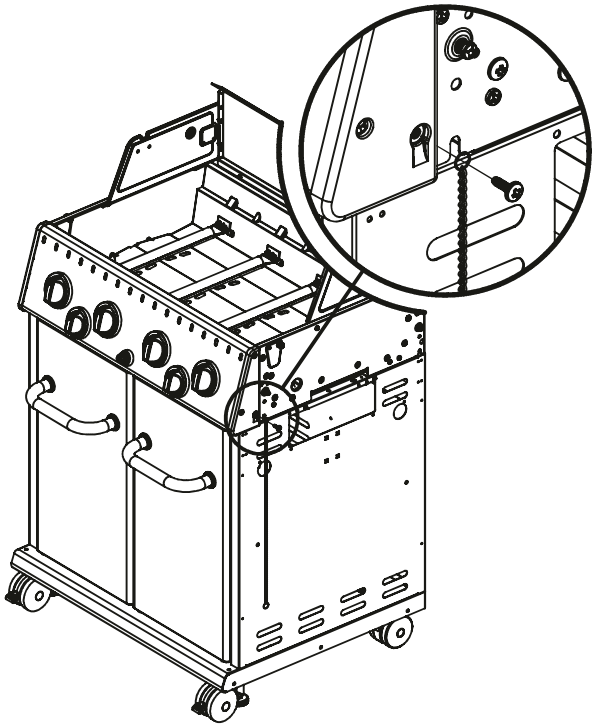

11 (4) (4)

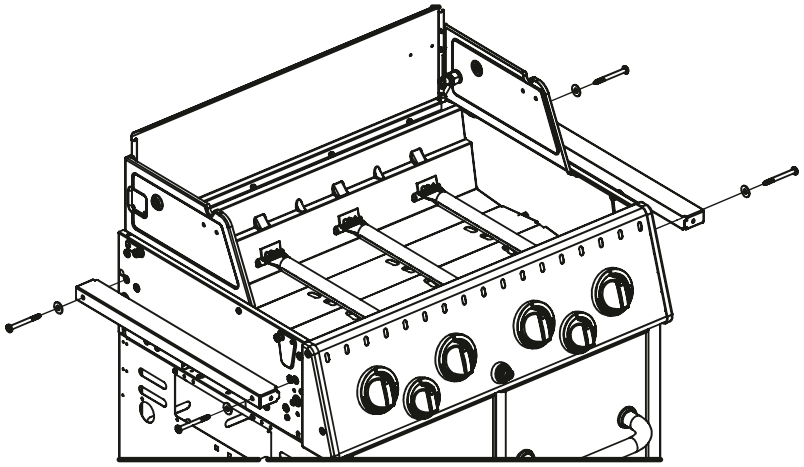

12 (4)

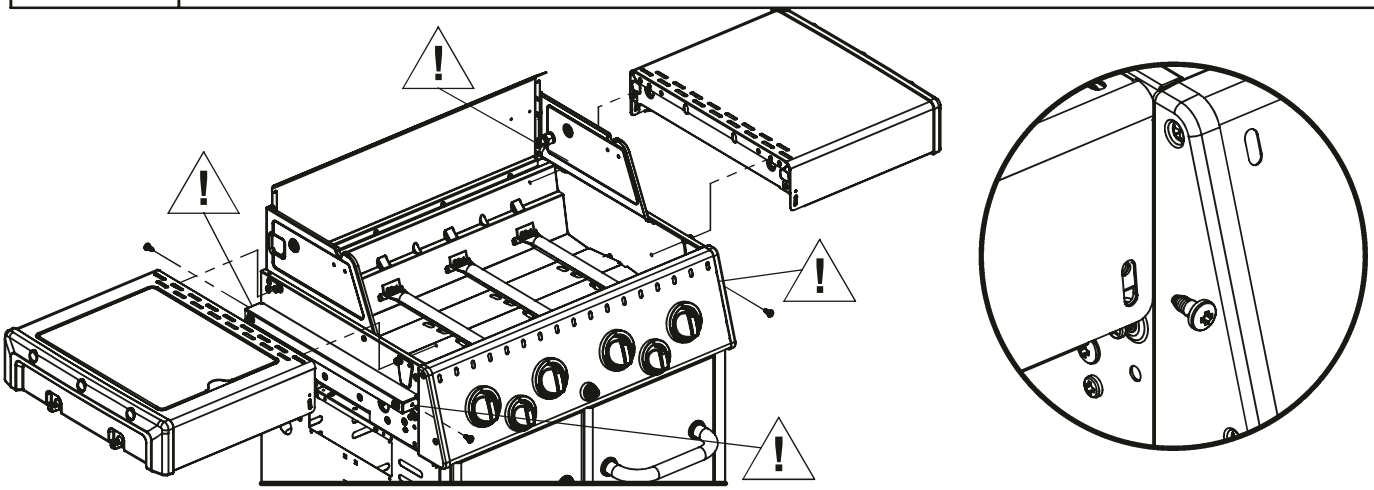

13 (4)

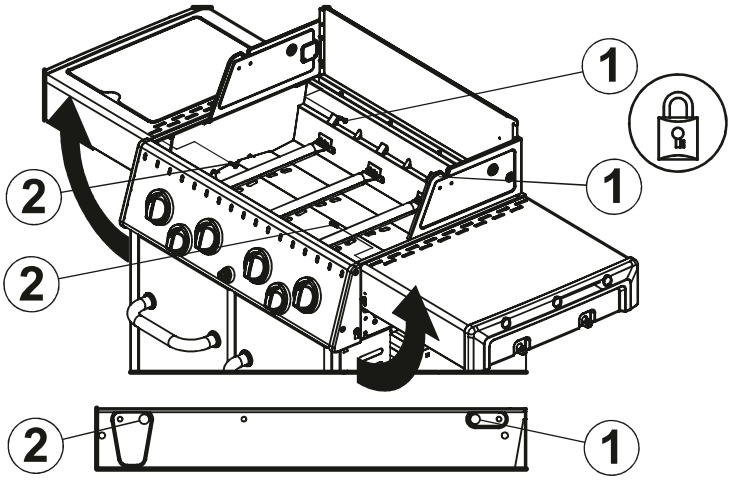

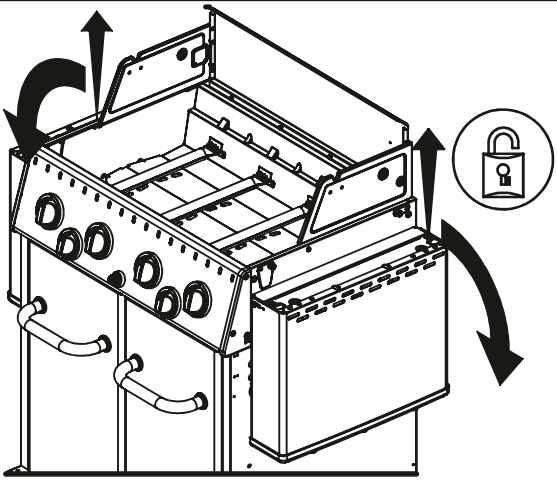

14 (1) 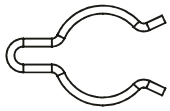

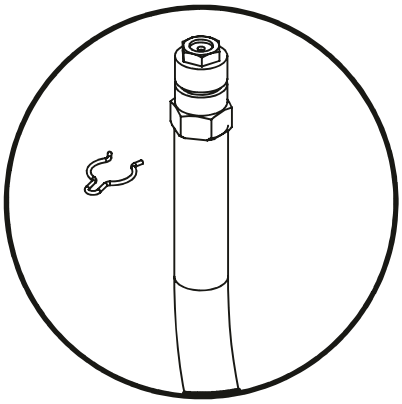

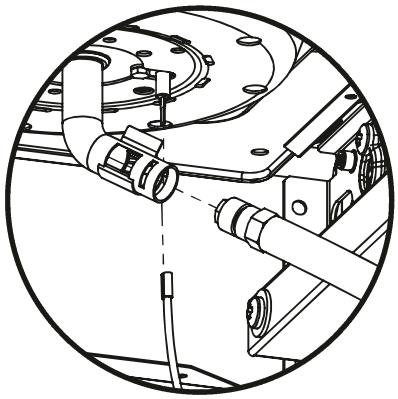

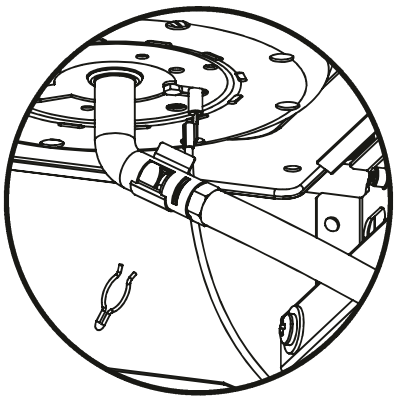

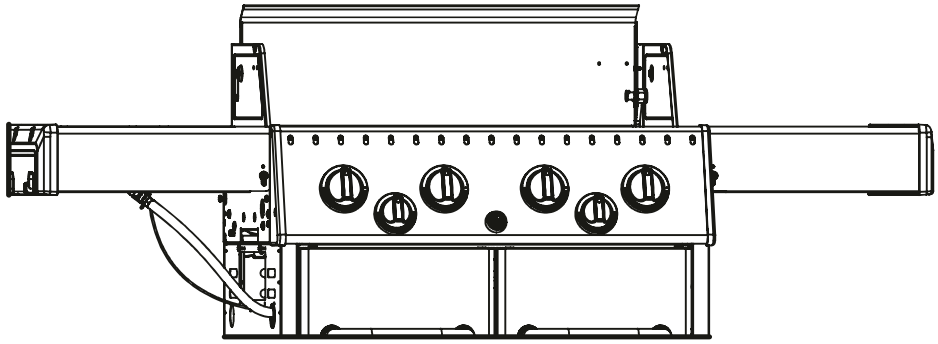

15 (1) 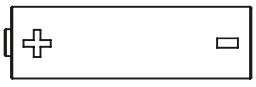 (2) 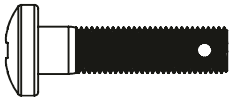 (2) 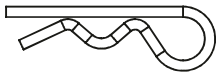 (2)

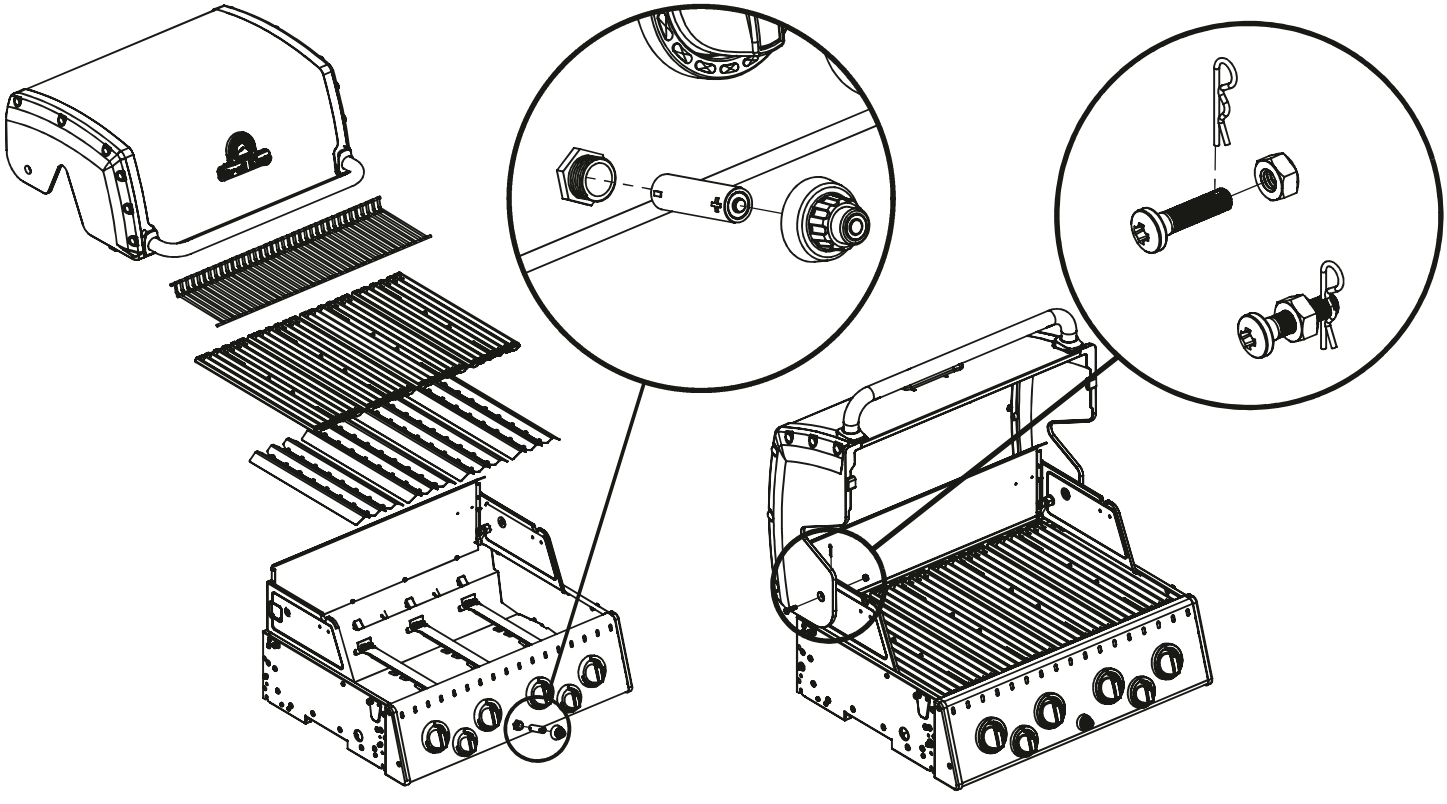

16

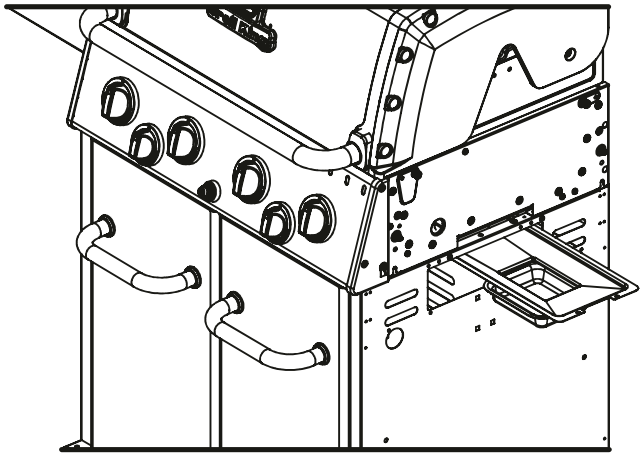

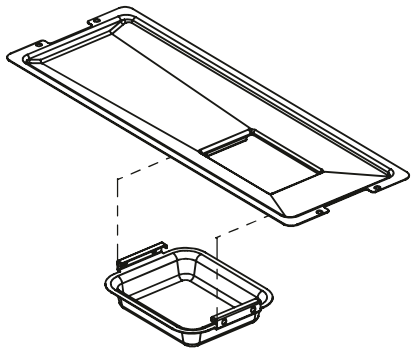

17

(1) 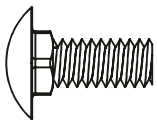
(1) 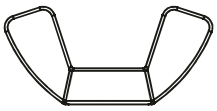
(1) 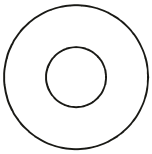

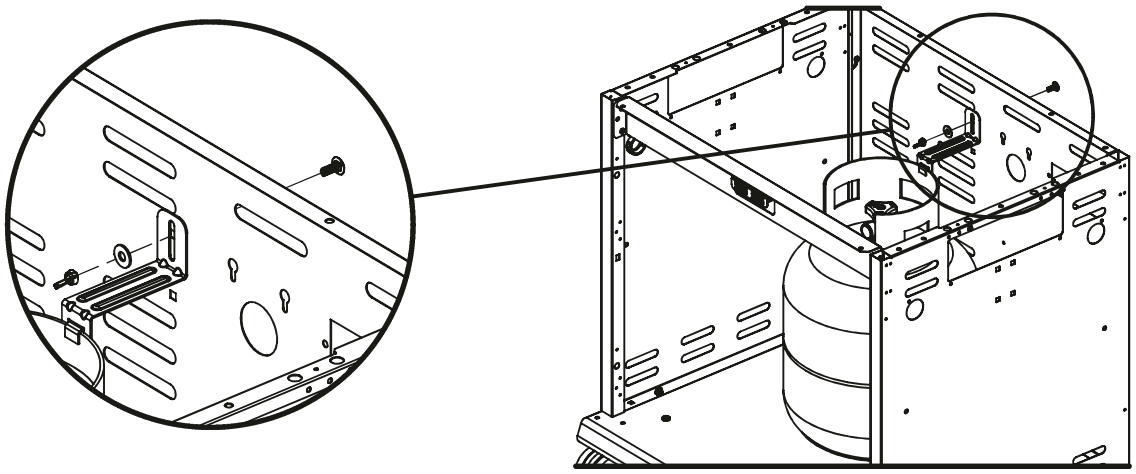

18

(2)
(2) 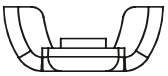

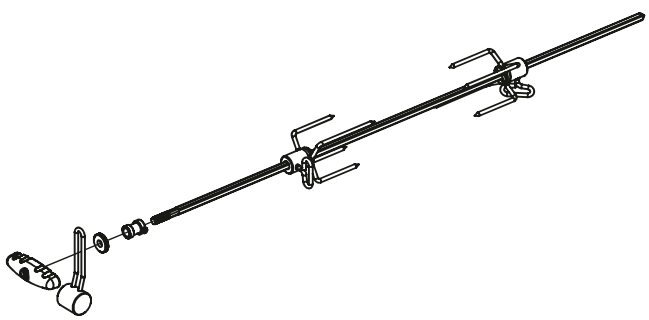

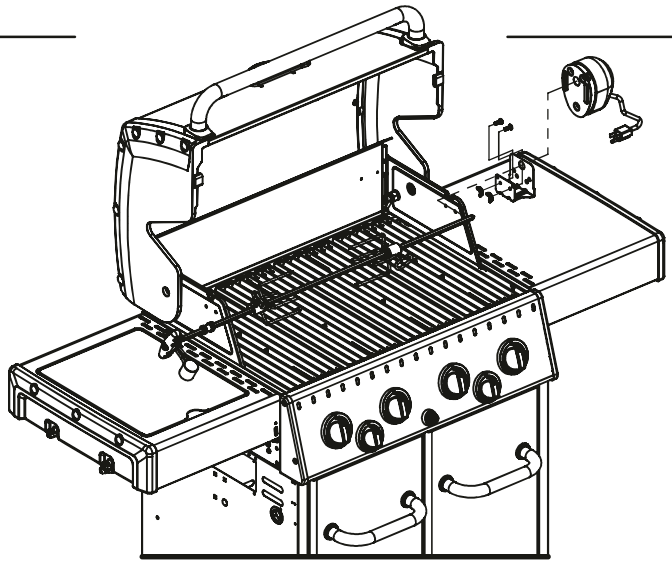

KEY #	ITEM #	DESCRIPTION	DESCRIPTION	9625-64/67	9625-84/87
1	56144-231	LID - SIDE PANEL - LEFT	COUVERCLE - PANNEAU LATERAL - GAUCHE	1	1
2	56144-211	LID - SIDE PANEL - RIGHT	COUVERCLE - PANNEAU LATERAL - DROITE	1	1
3	56345-214	LID - OUTER PANEL	COUVERCLE - PANNEAU EXTERIEUR	1	1
4	56245-21	LID - INNER PANEL	COUVERCLE - PANNEAU INTÉRIEUR	1	1
5	24005-12A	HANDLE	POIGNÉE	1	1
6	54009-936	HANDLE BEZEL	MONTURE DE POIGNÉE	2	2
8	10081-BK630	NAMEPLATE	PLAQUE D'IDENTIFICATION	1	1
9	10571-6	HEAT INDICATOR	INDICATEUR DE CHALEUR	1	1
11	52114-131R	PANEL - SIDE UPPER - LEFT	PANNEAU - LATERAL SUPÉRIEUR - GAUCHE	1	1
12	52114-111R	PANEL - SIDE UPPER - RIGHT	PANNEAU - LATERAL SUPÉRIEUR - DROITE	1	1
15	56005-001P	COOKBOX ASSEMBLY	COOKBOX ASSEMBLEE	1	1
17	27245-904	GREASE SHEILD	PROTECTION CONTRE LA GRAISSE	1	1
18	52045-91	HEAT SHEILD - FRONT	PROTECTION CONTRE LA CHALEUR - FRONTAL	1	1
19	52045-92	HEAT SHEILD - REAR	PROTECTION CONTRE LA CHALEUR - INTÉRIEUR	1	1
22	52305-121R	PANEL - REAR	PANNEAU - RECIPIENT	1	1
23	52315-151	PANEL - HOOD	PANNEAU DE LA CUVE	1	1
25	52909-104LP	BURNER - MAIN	BRÛLEUR - PRINCIPAL	4/•	4/•
	52909-104NG			•/4	•/4
26	22225-224	COLLECTOR BOX - FRONT LOWER	RECIPIENT - FRONTAL INFÉRIEUR	1	1
27	22215-224	COLLECTOR BOX - FRONT UPPER	RECIPIENT - FRONTAL SUPÉRIEUR	1	1
28	52015-304BAR	CONTROL COVER	PANNEAU DE CONTROLE	•	1
	52015-244BAR			1	•
29	59005-074	CONTROL ASSEMBLY	SOUPAPE	•	1
	59005-034			1	•
	59005-077			•	1
	59005-037			1	•
30	S13470-091	HOSE - SIDE BURNER	TUYAU - BRÛLEUR DE CÔTÉ	1/•	1/•
	S13470-132			•/1	•/1
31	10114-20	HOSE & REGULATOR	TUYAU ET REGULATEUR PL	1/•	1/•
	10111-K45	NATURAL GAS HOSE	TUYAU DE GAZ NATUREL	•/1	•/1
32	50809-957	REAR BURNER - MANIFOLD	BRÛLEUR ARRIÈRE - COLLECTEUR	•	1
33	Y-11990	REAR BURNER - HEX NUT	BRÛLEUR ARRIÈRE - ÉCROU HEXAGONAL	•	1
34	S21362	REAR BURNER - SPRING	BRÛLEUR ARRIÈRE - RESSORT	•	1
35	27905-354	REAR BURNER	BRÛLEUR ARRIÈRE	•	1
36	S15509	REAR BURNER - IGNITOR	BRÛLEUR ARRIÈRE - IGNITOR	•	1
38	22002-268	CONTROL BEZEL	MONTURE DE CONTROLE	4	4
39	22001-168	CONTROL BEZEL	MONTURE DE CONTROLE	1	2
40	22001-768	CONTROL KNOB	BOUTON DE CONTROLE	4	4
41	22001-668	CONTROL KNOB	BOUTON DE CONTROLE	1	2
42	10342-247	ELECTRONIC IGNITOR	ALLUMAGE ÉLECTRONIQUE	•	1
	10342-246			1	•
43	10342-E13	ELECTRODE	ÉLECTRODE	2	2
44	52209-404	FLAV-R-WAVE ®	FLAV-R-WAVE ®	4	4
45	52005-281	GRID - PORCELAIN	GRILLE EN PORCELAINE	4	4
46	52005-991	GRID - WARMING RACK	GRILLE - MAINTIEN AU CHAUD	1	1
47	27055-901	GREASE TRAY	PLATEAU A GRAISSE	1	1
48	21035-991	GREASE TRAY - RAIL	PLATEAU A GRAISSE - FERROVIAIRE	2	2
49	22009-901	GREASE PAN	CUVETTE A GRAISSE	1	1
50	51175-134A	DOOR -LEFT	PORTE - GAUCHE	1	1
51	51175-114A	DOOR - RIGHT	PORTE - DROIT	1	1
55	21071-13	DOOR HANDLE	POIGNÉE DE LA PORTE	2	2
56	21070-13	HANDLE BEZEL	MONTURE DE POIGNÉE	4	4
60	21109-905R	CABINET - SIDE PANEL	CABINET - PANNEAU LATÉRAL	2	2
61	21305-925R	CABINET - REAR PANEL	CABINET - PANNEAU ARRIÈRE	1	1
65	51795-945	CABINET - LOWER BASE	TABLETTE INFÉRIEURE	1	1
66	21009-905	TANK BRACKET	SUPPORT DU RESERVOIR	1	1
67	51335-115	MAGNET BRACKET	MAGNET SUPPORT	1	1

KEY #	ITEM #	DESCRIPTION	DESCRIPTION	9625-64/67	9625-84/87
73	21039-911	CASTER BRACKET	SUPPORT DE ROULLETTE	2	2
74	10892-23	CASTER	ROULETTES	2	2
75	10892-285	CASTER LEVELING	ROULETTES	2	2
80	53201-614	SIDE SHELF	TABLETTE DE CÔTÉ	2	1
84	53201-654	SIDE SHELF - SIDE BURNER	TABLETTE DE CÔTÉ - BRÛLEUR DE CÔTÉ	•	1
85	53409-138	SIDE SHELF - END CAP	TABLETTE DE CÔTÉ - FASCIA	2	2
86	10390-E10	SIDE BURNER	BRÛLEUR DE CÔTÉ	•	1
87	23000-271	SIDE BURNER - BODY	BRÛLEUR DE CÔTÉ - CORPS	•	1
88	23000-254	SIDE BURNER - COVER	BRÛLEUR DE CÔTÉ - COUVERCLE	•	1
89	53139-981	SIDE BURNER GRID	BRÛLEUR DE CÔTÉ - GRILLE	•	1
92	10342-T21	SIDE BURNER ELECTRODE	ÉLECTRODE DU BRÛLEUR DE CÔTÉ	•	1
93	53235-20	PIVOT BRACKET	PIVOT SUPPORT	2	2
95	52139-137	CONTROL COVER ENDCAP - LEFT	CONTRÔLE EMBOUT DE COUVERTURE - LEFT	1	1
96	52139-117	CONTROL COVER ENDCAP - RIGHT	CONTRÔLE EMBOUT DE COUVERTURE - RIGHT	1	1
100	Y-12220	GROMMET	GROMMET	•	1
110	S15271	ROTISSERIE HANDLE	POIGNÉE DE RÔTISSERIE	•	1
112	S15270	COUTER WEIGHT	CONTRE-POIDS	•	1
114	S15299	ROTISSERIE NUT	ÉCROU RÔTISSERIE	•	1
116	S15263	ROTISSERIE BUSHING	BAGUE RÔTISSERIE	•	1
118	S15257	ROTISSERIE ROD	TOURNEBROCHE	•	1
120	S15287	ROTISSERIE FORKS	FOURCHES RÔTISSERIE	•	2
122	S15236	ROTISSERIE MOTOR	MOTEUR RÔTISSERIE	•	1
130	Y-12835	SCREW - #6 X 1/4	VIS - #6 X 1/4	•	2
131	S21125	SCREW - #8 X 3/8	VIS - #8 X 3/8	13	14
132	S21124	SCREW - #8 X 1/2	VIS - #8 X 1/2	12	12
133	Y-12646	SCREW - SHOULDER #8 X 1/2	VIS - SHOULDER #8 X 1/2	10	10
134	Y-29304	SCREW - #10-24 X 3/8	VIS - #10-24 X 3/8	10	10
135	S35094	SCREW - #10-24 X 5/8	VIS - #10-24 X 5/8	1	1
136	Y-29310	SCREW - #10-24 X 3/4	VIS - #10-24 X 3/4	4	4
137	Y-12855	SCREW - 1/4-20 X 3/8	VIS - 1/4-20 X 3/8	16	16
138	Y-12865	SCREW - 1/4-20 X 1/2	VIS - 1/4-20 X 1/2	8	8
139	Y-11546	SCREW - SHOULDER 1/4-20 X 5/8	VIS - SHOULDER - 1/4-20 X 5/8	8	8
140	Y-12310	SCREW - 1/4-20 X 3/4	VIS - 1/4-20 X 3/4	4	4
141	Y-11560	SCREW - 1/4-20 X 1 1/2	VIS - 1/4-20 X 1 1/2	8	8
142	Y-11562	SCREW - 1/4-20 X 2 1/2	SCREW - 1/4-20 X 2 1/2	4	8
143	S21141	CARRIDGE BOLT - 1/4-20 x 5/8	BOULON - 1/4-20 x 5/8	1	1
150	Y-29307	NUT - #10-24	ÉCROU - #10-24	2	2
151	Y-11793	NUT - 1/4-20	ÉCROU - 1/4-20	22	22
152	Y-11598	WING NUT- 1/4-20	ÉCROU AILE - 1/4-20	1	1
160	S21255	WASHER	RONDELLE	7	7
170	10240-23	HINGE PIN	GOUPILLE DE CHARNIÈRE	2	2
171	S21233	CLIP	CLIP	6	6
172	Y-11544	BURNER SCREW	VIS DU BRÛLEUR	4	4
173	10240-19	DOOR HINGE PIN - TOP	CHARNIÈRE DE PORTE BROCHES - HAUT	1	1
174	10240-20	DOOR HINDGE PIN - BOTTOM	CHARNIÈRE DE PORTE BROCHES - BAS	1	1
175	Y-12127	DOOR CLIP	CLIP PORTE	1	1
176	Y-12124	DOOR HINDGE COVER	CHARNIÈRE DE PORTE COUVRIR	1	1
177	Y-12222	MAGNET	MAGNET	1	1
178	Y-12223	MAGNET - SNAP IN	MAGNET - SNAP IN	2	2
179	Y-11981	CHROME SCREW 1/4-20	CHROME SCREW 1/4-20	18	18
180	SP11-25	LID BUMPER	BUTOIR DU COUVERCLE	2	2
181	Y-11231	LID BUMPER - ROUND	BUTOIR DU COUVERCLE - CERCLE	2	2
182	20005-000	MATCH LIGHT CHAIN	MATCH CHAINE LEGERE	1	1

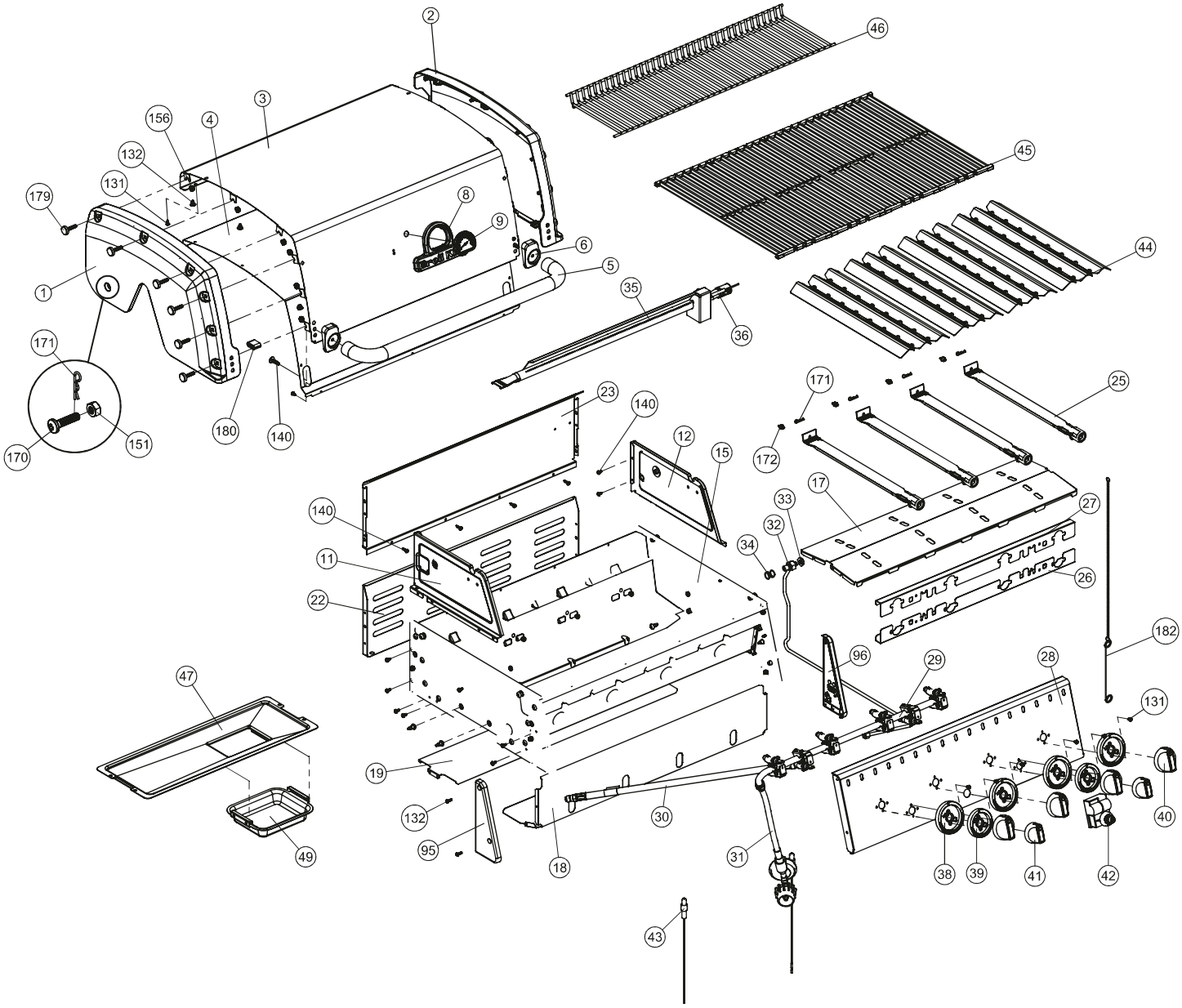

2
46
3
156
4
132
45
131
179
8
9
6
44
5
1
35
36
171
171
25
23
140
12
15
172
170
151
180
140
17
33
27
140
32
34
11
26
22
182
96
29
28
47
131
19
132
30
40
95
18
31
38
39
41
42
49
43

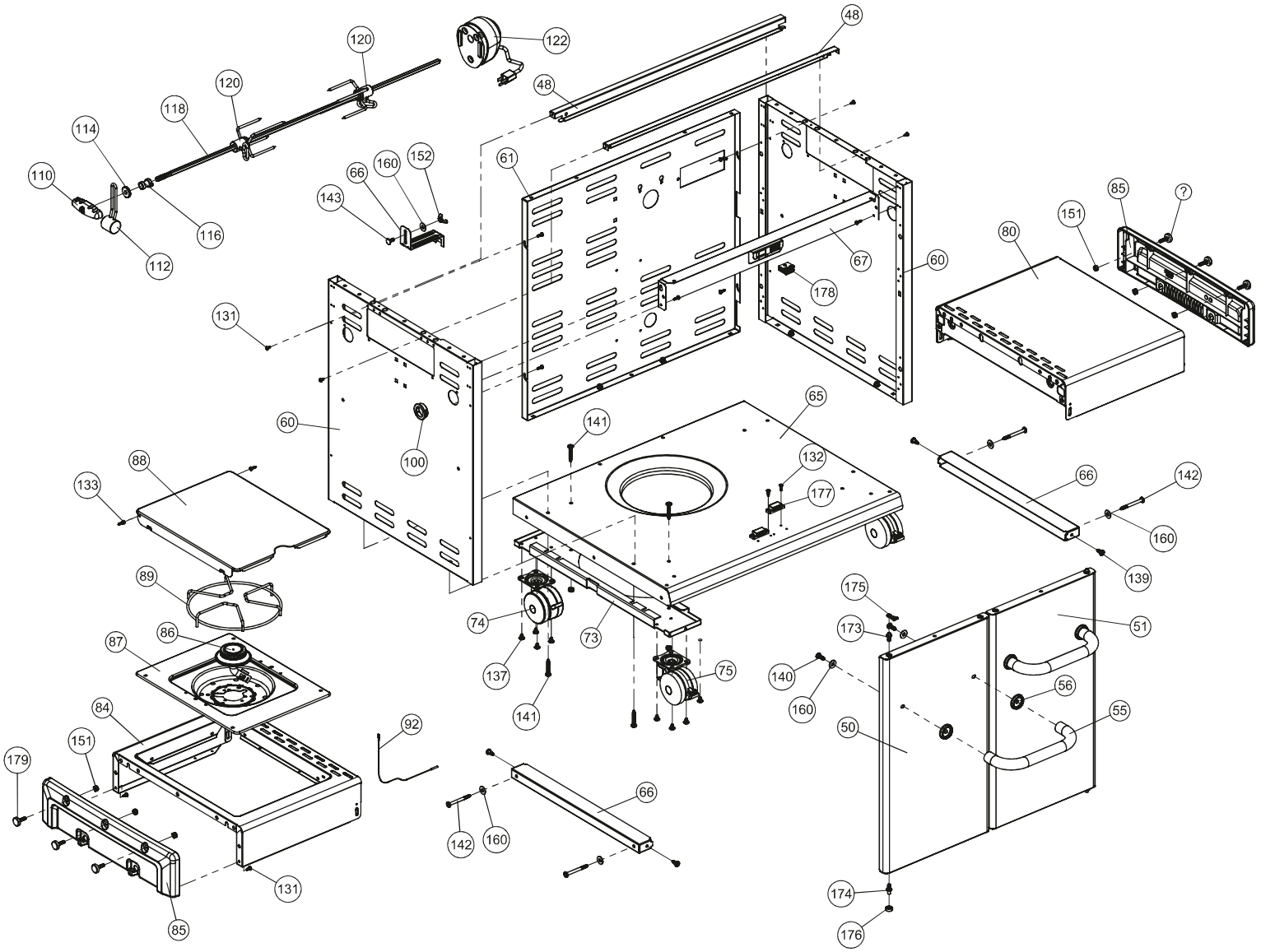

48
122
120
120
48
118
114
110
116
112
66
160
152
143
61
67
60
178
85
?
151
80
131
60
100
65
141
132
177
66
142
160
139
88
133
89
86
87
84
151
179
85
131
92
74
73
137
141
75
175
173
51
140
160
56
55
50
66
142
160
174
176